STAROSTA BRZESKI
32-800 BRZESKO
ul. Obwodnicka 51

PROJEKT BUDOWLANY

OBIEKT: **Budowa odcinka sieci wodociągowej i kanalizacji sanitarnej na działkach nr 2788/2, 1502, 1498/6 w miejscowości Jadowniki ul. Wschodnia.**

Załącznik nr 1
do decyzji /~~pisma~~/ 14/ 2019
z dnia 03.01.2019
znak AB.6740.949.2018.PK

Z up. STAROSTY
mgr inż. Zbigniew Kaczmarski
INSPEKTOR
w Wydziale Architektury i Budownictwa

ADRES : **m. Jadowniki ul. Wschodnia dz. nr 2788/2, 1502, 1498/6**

BRANŻA: **sanitarna**
KAT. OBIEKTU: **XXVI**

INWESTOR: **Goncarz Grzegorz**
zam. Jadowniki
ul. Małopolska 172

Technik ANNA BASARABA
Upr. bud. nr WB-NB-8346/122/81
w zakresie proj. instal. sanitarnych oraz
kierowania, nadzorowania i kontrolowania
budowy i robót w zakresie instal. sanitarnych
32-800 Brzesko, ul. Okocimska 21

Opracował: tchn. Anna Basaraba
UPR. NR WB-NB 8346/122/81
MAP/IS/6895/02
Projektował: mgr inż. Agata Milewska
UPR. NR MAP/0591/PWBS/17
MAP/IS/0101/18

mgr inż. Agata Milewska
uprawnienia budowlane do projektowania
i kierowania robot. budowlanymi nr ewid.
MAP/0591/PWBS/17
w specjalności instalacyjnej w zakresie sieci,
instalacji i urządzeń cieplnych, wentylacyjnych,
gazowych, wodociągowych i kanalizacyjnych
bez ograniczeń.

Brzesko 10. 2018

STAROSTA BRZESKI
32-800 BRZESKO
ul. Słowackiego 51
-17-

Spis treści

A Opis techniczny

I Część opisowa dla sieci wodociągowej i kanalizacji sanitarnej

1. Podstawa opracowania str. 3
2. Przedmiot inwestycji str. 3
3. Zakres opracowania str. 3
4. Istniejący stan zagospodarowania terenu str. 4
5. Warunki gruntowo - wodne str. 4
6. Sieć wodociągowa str. 4
7. Sieć kanalizacji sanitarnej str. 5
8. Roboty ziemne i odwodnienie wykopów str. 5
9. Próba szczelności rurociągów str. 6
10. Skrzyżowania rurociągów z innym uzbrojeniem str. 7
11. Cykl inwestycyjny str. 7
12. Wytyczne realizacji inwestycji str. 7
13. Wytyczne eksploatacyjne str. 7
14. Oddziaływanie inwestycji na środowisko str. 8
15. Określenie obszaru oddziaływania obiektu str. 8
16. Warunki BHP i P-POŻ str. 8
17. Uwagi końcowe str. 8

II Informacja do planu BIOZ str. 9-10

B Część graficzna

1. Rys. nr 1 Plan sytuacyjny skala 1 : 500
2. Rys. nr 2 Profil sieci wodociągowej
3. Rys. nr 3 Profil sieci kanalizacji sanitarnej
4. Rys. nr 4 Rysunek węzłów montażowych
5. Rys. nr 5 Schemat bloków oporowych
6. Rys. nr 6 Schemat ułożenia rur wodociągowych w wykopie
7. Rys. nr 7 Schemat ułożenia rur kanalizacyjnych w wykopie
8. Rys. nr 8 Rysunek studni kanalizacyjnej

C Załączniki

1. Wypis z rejestru gruntów str. 21
2. Decyzja lokalizacyjna celu publicznego str. 22-23
3. Zgoda zarządcy drogi na przeprowadzenie sieci wod-kan str. 24-26
4. Warunki RPWiK Brzesko str. 27-29
5. Protokół z narady koordynacyjnej Star. Pow. Brzesko str. 30-31
6. Uzgodnienie RPWiK Brzesko str. 32
7. Decyzje o nadaniu uprawnień budowlanych str. 35, 36, 39
8. Zaświadczenie o przynależności do MIIB str. 34, 38
9. Oświadczenie str. 33, 37

III Informacja o geotechnicznych warunkach posadowienia str. 41.

STAROSTA BRZESKI
32-800 BRZESKO
ul. Chrzanowskiego 51
-17-

OPIS TECHNICZNY

do projektu budowlanego

Klasyfikacja robót wg Wspólnego Słownika Zamówień:
- 45111000-8 – Roboty ziemne,
- 45231300-8 – Roboty budowlane w zakresie budowy wodociągów i rurociągów do odprowadzania ścieków

I. Część opisowa dla sieci wodociągowej i kanalizacji sanitarnej.

1. Podstawa opracowania.

Podstawę opracowania dokumentacji stanowi:
- Umowa zawarta z Inwestorem
- Decyzja lokalizacyjna celu publicznego
- Umowa zawarta z Inwestorem
- uzgodnienia z właścicielami działek
- zapewnienie dostawy wody i odprowadzenia kanalizacji sanitarnej - warunki techniczne włączenia wydane przez Rejonowe Przedsiębiorstwo Wodociągów i Kanalizacji w Brzesku.
- podkłady sytuacyjno-wysokościowe w skali 1 : 500 klauzulowane do celów projektowych.
- obowiązujące normy i przepisy projektowo-wykonawcze.

2. Przedmiot inwestycji

Przedmiotem opracowania jest zaopatrzenie w wodę i odprowadzenie ścieków z budynków zlokalizowanych na działkach nr 1498/6 oraz w przyszłości budynków lokalizowanych na sąsiednich działkach.
Chcąc doprowadzić wodę i odprowadzić kanalizację sanitarną z budynku należy w pierwszej kolejności wykonać odcinek sieci wodociągowej i kanalizacji sanitarnej które należy włączyć do istniejących rurociągów zlokalizowanych w dz. Nr 2788/2 i 1502.
Odcinki sieci przebiegać będą przez działki będące własnością gminną tworzące drogę.
Inwestor uzyskał zgodę właściciela działek na dysponowanie w/w działkami na cele budowlane dla wybudowania sieci wodociągowej i kanalizacji sanitarnej.

3. Zakres opracowania

Projekt obejmuje swym zakresem:
budowę sieci wodociągowej i sieci kanalizacji sanitarnej wzdłuż działki nr 1502
Włączenie projektowanej sieci wodociągowej Ø 110 PE do istniejącej sieci Ø 110 PCV nastąpi na działce nr 2788/2 w węźle "W" za pomocą trójnika Ø 100/100. Włączenie projektowanej sieci kanalizacji sanitarnej Ø 200 PCV do istniejącej sieci Ø 160 PCV nastąpi poprzez istniejącą studnie Si.
Teren, na którym projektowana jest sieć wodociągowa i kanalizacji sanitarnej to obecnie istniejąca droga gminna żwirowa i działka prywatna nr1498/6.
Na omawianym terenie występuje zabudowa budynkami głównie jednorodzinnymi. Nadziemną infrastrukturę techniczną stanowią sieci elektro-energetyczne. Podziemna infrastrukturę stanowią sieci i przyłącza wodociągowe, kanalizacji sanitarnej, kable elektryczne oraz rurociągi gazowe.

Budowa sieci wodociągowej ma na celu doprowadzenie wody dla budynków, które lokalizowane są na działkach nr 1498/6.

STAROSTA BRZESKI
33-300 BRZESKO
ul. Słowackiego 51

4. Istniejący stan zagospodarowania terenu

Teren przez który projektuje się wodociąg to działka gminna i prywatnych właścicieli wg. wykazu z rejestru gruntów. Omawiany teren w sąsiedztwie zabudowany jest budynkami mieszkalnymi. Podziemną infrastrukturę techniczną stanowią kable elektroenergetyczne, rurociągi gazowe, przyłącz wody i kanalizacja sanitarna.

5. Warunki hydrologiczne i geologiczne

Przy projektowaniu wykorzystano badania geologiczne sporządzone przez Firmę Geoglif - Brzesko dla m. Jadowniki.
Na podstawie Rozporządzenia Ministra Spraw Wewnętrznych i Administracji z dnia 25 kwietnia 2012 roku w sprawie ustalenia geotechnicznych warunków posadowienia obiektów budowlanych.
Projektowany obiekt zaliczono do II kategorii geotechnicznej - posadowiony w prostych warunkach gruntowych.

6. Sieć wodociągowa

Źródłem wody dla projektowanej sieci wodociągowej jest istniejąca sieć Ø 110 PCV – działka nr 2788/2. Zaprojektowano sieć wodociągową zgodnie z warunkami przyłączenia RPWiK w Brzesku Sp. z o.o.
Trasa projektowanej sieci wodociągowej zaznaczona jest na mapie w skali 1:500 na rys. 1 w części rysunkowej opracowania.
Zaprojektowano wodociągi **z rur**:

- **PEHD 100 Ø 110 x 6,6 szereg SDR 17 (PN 10)**
  o łącznej długości 166,0 mb

Przewody ułożyć tak, aby min. przykrycie wodociągu wynosiło min. 1,4 m. Sieć wodociągową ułożyć w ten sposób, aby lokalizacja hydrantu pozwalała na jej odwodnienie w razie awarii lub remontu sieci. Zwrócić szczególną uwagę na kolizje zarówno z istniejącym jak i projektowanym uzbrojeniem terenu.
Zastosować łuki z rur PE 100 SDR 17. Istnieje możliwość zamówienia u producentów rur PE łuków o innym kącie.
Włączenie projektowanego odcinka sieci wodociągowej do sieci istniejącej nastąpi w węźle W1. Węzeł włączeniowy wykonać na dz. nr 2788/2 i połączyć z rurociągiem istniejącym poprzez zamontowanie zasuwy odcinającej w odległości do 3,0 m od projektowanego trójnika, tak by jej usytuowanie było poza drogą główną (na wjeździe w ul. Wschodnią boczną).
Węzeł hydrantowy na zakończeniu rurociągu projektuje się jako odpowietrzająco – napowietrzający nadziemny zlokalizowany w pasie zieleni przy granicy działki.
Ciśnienie w projektowanej sieci będzie spełniać wymogi dostawcy wody do celów socjalnych i pożarowych. Zabezpieczenie p. poż. – 5 l/s (jest to rozbudowywana sieć).
Trasa biegnie po działkach w odległości min 3,0 m od budynków, w drodze stanowiącej dojazd do budynków w odległości jak na planie zagospodarowania i uzgodnionych przez właścicieli działek. Wszystkie węzły wykonać zgodnie ze schematami montażowymi.
Rury PE łączyć za pomocą zgrzewania czołowego.
Zasuwy wodociągowe, rury i kształtki żeliwne należy zabezpieczyć antykorozyjnie zgodnie z PN-91/B-10703 – Wodociągi – przewody z rur żeliwnych i stalowych układanych w ziemi – Ochrona katodowa – Wymagania i Badania. W przypadku uszkodzenia powłoki ochronnej miejsca uszkodzone należy dokładnie oczyścić i posmarować lepikiem asfaltowym na gorąco. Złącza kołnierzowe należy zabezpieczyć antykorozyjnie towotem i owinąć taśmą polietylenową lub taśmą DENSO.
Materiał stosowany do sieci powinien być oznakowane znakiem CE lub być oznakowane znakiem budowlanym, posiadać deklarację zgodności z uznanymi regułami sztuki budowlane. Powierzchnie zewnętrzne oraz wewnętrzne rur i kształtek powinny być gładkie, czyste bez przypaleń, pozbawione nierówności, porów i jakichkolwiek innych uszkodzeń.

STAROSTA BRZESKI
32-800 BRZESKO
ul. Obwodowego 51

Uzbrojenie podziemne należy oznakować zgodnie z normą PN-86/B-09700. Trasę wodociągu oznaczyć taśmą znaczącą z wkładką stalową. Tabliczki informacyjne powinny być umieszczone na trwałych budowlach (tj. na ogrodzeniu, budynku) lub na specjalnych słupkach (gdy w promieniu 25 m nie ma żadnej trwałej budowli).

Armatura wodociągowa
Projektuje się trójniki żeliwne z żeliwa sferoidalnego.
Projektuje się zasuwy żeliwne kołnierzowe z klinem gumowanym nr kat 002 z żeliwa sferoidalnego. Przy zasuwach zastosować obudowy wkopowe oraz skrzynki uliczne obrukowane na zaprawie cementowej i podsypce piaskowej. Zasuwy zamontowane będą w węźle hydrantowym i w węźle włączeniowym W1 Ø100/100 - 1 szt. w odległości 3,0m od trójnika na włączeniu.
Projektuje się 1 hydrant nadziemny średnicy Ø 80. Montaż hydrantu wykonać zgodnie z normą PN-89/M-74091 oraz schematem montażowym (rys. nr 4).
Pod elementami uzbrojenia stosować bloki oporowe wg normy BN-81/9192-05. Można zastosować bloki oporowe prefabrykowane bądź też lane na placu budowy z betonu B-20.

Zgrzewanie doczołowe
Polega ono na ogrzaniu i uplastycznieniu powierzchni łączonych elementów za pomocą płyty grzejnej , a następnie, po odsunięciu ich od płyty, na dociśnięciu do siebie z odpowiednią siłą docisku i pozostawieniu do ochłodzenia. Prawidłowe wykonanie połączenia metodą zgrzewania pozwala zachować właściwą dla rury z PE giętkość na całej długości odcinka oraz wytrzymałość połączeń równą wytrzymałości rury. Przed wykonaniem połączeń należy zachować wszelkie środki ostrożności przy wykonywaniu zgrzewów. Urządzenia do zgrzewania winny posiadać odpowiednie certyfikaty dopuszczające do pracy a pracownik dokonujący tych czynności winien posiadać stosowne uprawnienia

7. Sieć kanalizacji sanitarnej

Trasa projektowanej sieci kanalizacji sanitarnej zaznaczona jest na rys. nr 1. Zaprojektowano kanały z rur i kształtek z niezmiękczonego polichlorku winylu PVC-U o ściance litej jednowarstwowej SN 8 SDR 34 o średnicy Ø 200x5,9 łączone na uszczelkę gumową o łącznej **długości 39,0 mb**. Montaż połączeń kielichowych PVC-U polega na wsunięciu (wciśnięciu) końca rury w kielich, z osadzoną uszczelką (pierścieniem elastomerowym), do określonej głębokości. Dopuszczalne jest stosowanie środka smarującego ułatwiającego wsuwanie. Materiał stosowany do budowy sieci kanalizacyjnych powinny być oznakowane znakiem CE lub być oznakowane znakiem budowlanym, posiadać deklarację zgodności z uznanymi regułami sztuki budowlane. Powierzchnie zewnętrzne oraz wewnętrzne rur i kształtek powinny być gładkie, czyste bez przypaleń, pozbawione nierówności, porów i jakichkolwiek innych uszkodzeń. Przewód ułożyć na głębokościach zgodnie z profilem podłużnym. Zwrócić szczególną uwagę na kolizje zarówno z istniejącym jak i projektowanym uzbrojeniem terenu.
Na sieci kanalizacji sanitarnej zaprojektowano 2 szt. studni Ø 1000 z kręgów betonowych łączonych na uszczelki gumowe. Studnie kanalizacyjne wyposażyć w przejścia szczelne wykonane zgodnie z normą PN-EN 1917, zamontowane w kręgach na etapie prefabrykacji.
Studzienki kanalizacyjne powinny być szczelne i muszą spełniać wymagania określone w PN-B/10729:1999. Studzienki wyposażyć we włazy typu ciężkiego zamykane na zatrzask z logiem RPWiK w Brzesku Sp. z o.o.

8. Roboty ziemne i odwodnienie wykopów.

Przed przystąpieniem do budowy sieci wodociągowej i kanalizacji sanitarnej należy wytyczyć trasę zgodnie z zatwierdzonym projektem budowlanym.
Wykopy wykonać metodą wykopów otwartych zgodnie z obowiązującymi normami PN-B-10736:1999 oraz PN-B-06050 i przepisami BHP. Wykopy pod rurociągi należy wykonać mechanicznie i ręcznie na głębokość wyznaczoną w projekcie (profile). W przypadku

STAROSTA BRZESKI
32-800 BRZESKO
ul. Słowackiego 51

pojawienia się w wykopie wód gruntowych, wykopy należy odwodnić za pomocą pompy spalinowej odprowadzając nadmiar wód. Poziom wód gruntowych określa się w tym terenie w przeważającej części jako niski i wynosi poniżej 1,40 m. pod poziomem terenu. W związku z tym że grunt w tym terenie jest piaszczysty i ilasty przy wykonywaniu robót ziemnych należy przyjąć deskowanie wykopów. Trasa wodociągu przebiegać będzie przez grunty kat. III - IV.
Wykop należy wykonać jako wąskoprzestrzenny szalowany na całej długości ażurowo. Przewody należy układać na podsypce z gruntu rodzimego 0,20m. Podsypkę wyrównać tak, aby rura przewodowa na całej długości ¼ obwodu opierała się o podłoże. Nad rurociągami wykonać obsypkę o grubości min. 0.20 m. Na obsypkę i podsypkę stosować piasek lub miałką ziemię, bez grud i kamieni oraz gnijących resztek roślinnych. Zasypywanie wykopu wykonywać warstwami 10 cm aż do wys. ok. 30 cm. Pierwszą warstwę wykonać z piasku zagęszczonego ubijakami ręcznymi.
Pozostałą część wykopu warstwowo uzupełniać pospółką tak by przygotować w przyszłości do układania nawierzchni drogi. Każdą warstwę zagęścić ręcznymi ubijakami. Współczynnik zagęszczenia w miejscu ruchu kołowego powinien być równy 95 % zmodyfikowanej wartości Proctora.
Planuje się, że 80% robót zostanie wykonanych mechanicznie a 20% ręcznie. Istniejącą drogę i działkę odtworzyć zgodnie z wymogami ich właścicieli i uzupełnić warstwą żużla granulowanego o grubości 20 cm.
Wykop należy chronić przed dodatkowym wpływem wód powierzchniowych i opadowych aby nie dopuścić do uplastycznienia gruntu i obniżenia jego parametrów nośności.
Po zakończeniu robót teren przywrócić do pierwotnego stanu.

9. Próba szczelności przewodów i odbiory

Po zakończeniu prac montażowych i uzyskaniu pozytywnych wyników kontroli jakości należy zbadać szczelność przewodów. Dopuszczenie do prób może nastąpić po otrzymaniu pisemnego oświadczenia wykonawcy stwierdzającego zgodność wykonawstwa z dokumentacją oraz przygotowanie rurociągów do prób. Badania szczelności należy przeprowadzić zgodnie z Polską Normą. Próbę hydrauliczną należy przeprowadzić po ułożeniu przewodu i wykonaniu warstwy ochronnej z podbiciem rur z obu stron piaszczystym gruntem dla zabezpieczenia przed poruszaniem przewodu. Wszystkie złącza powinny być okryte dla możliwości sprawdzenia ewentualnych przecieków. Sposób przeprowadzenia i pełny zakres wymagań związany z próbami szczelności wodociągów są podane w normie PN-81/B-10725:1997. Wynik próby szczelności uznaje się za pozytywny, gdy ciśnienie próbne w rurociągu jest stałe przez 30 minut a złącza nie wykazują przecieków i roszenia. Próbę szczelności wykonać w obecności przedstawiciela dostawcy wody. Z wykonanej próby sporządzić protokół. Wyniki badań powinny być wpisane do dziennika budowy, który z protokołem próby szczelności przewodu jest przedłożony podczas spisywania protokołu odbioru technicznego – częściowego, który stanowi podstawę do decyzji o możliwości zasypywania odebranego odcinka przewodu sieci.
Badania szczelności dla kanalizacji grawitacyjnej należy przeprowadzić zgodnie z PN-EN 1610.
Szczelność przewodów i studzienek kanalizacji grawitacyjnej powinna gwarantować utrzymanie przez okres 30 minut ciśnienia próbnego, wywołanego wypełnieniem badanego odcinka przewodu wodą do poziomu terenu. Ciśnienie to nie może być mniejsze niż 10 kPa i większe niż 50 kPa, licząc od poziomu wierzchu rury. Dopuszcza się wykonanie próby szczelności za pomocą powietrza wg PN-EN 1610. Próby szczelności wykonać w obecności przedstawiciela odbiorcy ścieków. Z wykonanej próby sporządzić protokół. Wyniki badań powinny być wpisane do dziennika budowy, który z protokołem próby szczelności przewodu, inwentaryzacją geodezyjną oraz certyfikatami i deklaracjami zgodności z polskimi normami i aprobatami technicznymi, dotyczącymi rur i kształtek, studzienek kanalizacyjnych i włazów jest przedłożony podczas spisywania protokołu odbioru technicznego – częściowego, który stanowi podstawę do decyzji o możliwości zasypywania odebranego odcinka przewodu sieci kanalizacyjnej.

STAROSTA BRZESKI
32-800 BRZESKO
ul. Chowańskiego 51
•17•

Wymagane jest dokonanie wpisu do dziennika budowy o wykonaniu odbioru częściowego. Kierownik budowy jest zobowiązany zgodnie z art. 22 ustawy Prawo Budowlane, przy odbiorze technicznym częściowym przewodu kanalizacyjnego, zgłosić Inwestorowi do odbioru roboty ulegające zakryciu, zapewnić dokonanie prób i sprawdzenie przewodu, przygotować dokumentację powykonawczą.
Gotowy rurociąg wodociągowy należy płukać wodą wodociągową tak długo, aż wypływająca woda będzie czysta. Następnie należy przeprowadzić dezynfekcję. Dezynfekcję przeprowadza się wodą chlorową powstałą z rozpuszczenia związków chloru, tzn. podchlorynu wapnia lub sodu, zawierającą co najmniej 50 mg Cl2/dm3, przy czasie kontaktu wynoszącym 24 godziny. Pozostałość chloru w wodzie po tym okresie powinna wynosić 10 mg Cl2/dm3. Po przeprowadzeniu dezynfekcji przewód należy przepłukać ponownie wodą wodociągową a następnie powinna być dokonana analiza bakteriologiczna pobranej wody z rurociągu w laboratorium.

Przed odbiorem końcowym należy dokonać zamierzenia geodezyjnego budowanej kanalizacji i wodociągu przez uprawnionego geodetę.

Badania przy odbiorze końcowym polegają na zbadaniu zgodności dokumentacji ze stanem faktycznym i inwentaryzacja geodezyjną, zbadaniu zgodności protokołu odbioru badań stopnia zagęszczenia gruntu zasypki wykopu, zbadaniu rozstawu studzienek kanalizacyjnych. Wyniki badań powinny być wpisane do dziennika budowy.

Teren po budowie przewodu wodociągowego i kanalizacyjnego powinien być doprowadzony do stanu pierwotnego.

10. Skrzyżowanie rurociągu z innym uzbrojeniem.

Gazociągi
Na trasie projektowanej sieci wodociągowej nie występuje skrzyżowanie z istniejącym rurociągiem gazowym.
Kable elektryczne
Na trasie projektowanej sieci wodociągowej nie występuje skrzyżowanie wodociągu z kablami elektrycznymi
Przyłącza wody i kanalizacja sanitarna
Na trasie projektowanej sieci wodociągowej istnieje skrzyżowanie z istn. siecią i przyłączem kanalizacji sanitarnej.
W pobliżu proj. sieci wodociągowej istnieje przyłącz wody przebiegający w dz. nr 1501 zasilający budynek na dz. nr 1498/5 i stary budynek na dz. nr 1498/6. Po realizacji sieci wodociągowej dokonać przełączenia do nowej sieci.

11. Cykl inwestycyjny.

Według wytycznych cykl realizacji sieci wodociągowej i kanalizacji sanitarnej o łącznej długości razem około 205,0 mb wynosi w przybliżeniu ok. 10 dni.

12. Wytyczne realizacji inwestycji.

Rurociągi PE można montować przy temperaturze powietrza od 10 - 30°C. Połączenia rur PE z rurami PCV należy wykonywać w temperaturze od 10 - 15°C.

13. Wytyczne eksploatacyjne.

Według obowiązujących normatywów:
- raz w miesiącu należy dokonywać przeglądu sieci wod - kan oraz płukania końcówek wodociągu
- raz na trzy miesiące powinien być wykonany przegląd zasuw i hydrantów oraz studzienek kanalizacyjnych

STAROSTA BRZESKI
32-800 BRZESKO
ul. Chrobrego 51
-17-

14. Oddziaływanie inwestycji na środowisko

Projektowana Inwestycja podczas budowy i eksploatacji nie będzie wpływać negatywnie na środowisko przyrodnicze. Nie przewiduje się wycinki drzew. Inwestycja nie wymaga opracowania Raportu Oddziaływania na Środowisko.

15. Określenie obszaru oddziaływania obiektu.

W myśl art. 20 ustawy Prawo budowlane oraz § 13a Rozporządzenia Ministra Transportu, Budownictwa i Gospodarki Morskiej z dnia 25 kwietnia 2012 r. w sprawie szczegółowego zakresu i formy projektu budowlanego. Planowana inwestycja nie narusza interesów osób trzecich w rozumieniu przepisów Prawa budowlanego. Obszar oddziaływania projektowanej sieci wodociągowej i kanalizacyjnej zamyka się na terenie, na którym jest budowana sieć, tj. na działkach nr 2788/2, 1502, 1498/6 w m. Jadowniki. Projektowana sieć wodociągowa i kanalizacji sanitarnej nie wprowadza związanych z tym obiektem ograniczeń w zagospodarowaniu tego terenu. Przedmiotowa inwestycja została zaprojektowana zgodnie z obowiązującymi przepisami prawa i nie spowoduje na żadnym etapie naruszenia praw i interesów osób trzecich, a w szczególności właścicieli nieruchomości bezpośrednio sąsiadujących z terenem inwestycji.

16. Warunki BHP i P-POŻ

W czasie prowadzenia prac budowlanych do obowiązków wykonawcy należy zapewnienie właściwych warunków BHP i P-poż. Podczas prowadzenia prac należy bezwzględnie stosować przepisy BHP i P-poż. Przy zbliżeniach i skrzyżowaniach z istniejąca podziemną infrastrukturą projektowanego wodociągu i kanalizacji sanitarnej roboty ziemne wykonywać ręcznie i pod nadzorem właścicieli sieci obcych. Należy również zapewnić dojazd do posesji i zabezpieczyć wykopy.

17. Uwagi końcowe.

Kolejność realizacji inwestycji winna być tak wyznaczona, aby można było wykonywać sieć narastająco w celu uzyskania wody do prób i płukania z wcześniej wykonanego odcinka. **Przy budowie sieci wod - kan nie przewiduje się wycinania drzew.** Należy stosować się do właściwych przepisów BHP i innych obowiązujących norm oraz do uwag zawartych w treści uzgodnień. Szerokość pasa montażowego - 5m.
Przed przystąpieniem do robót dokonać wytyczenia geodezyjnego trasy rurociągu oraz po wykonaniu prac dokonać inwentaryzacji urządzeń na otwartym wykopie.
Stosować się do wydanych warunków technicznych przyłączenia oraz do uwag zawartych w opinii ZUDP.
Przywrócić teren do pierwotnego stanu.
Budowa sieci musi być zgodna z Prawem Budowlanym oraz obowiązującymi przepisami i normami:

roboty ziemne	- PN-68/B-06050
wykopy otwarte	- PN-62/8836-02
wymogi i badania przy odbiorze	- PN-81/B-10725

Całość robót należy wykonać i odebrać zgodnie z „Wymagania techniczne COBRTI INSTAL Zeszyt 3. "Warunki Techniczne wykonania i odbioru sieci wodociągowych" (wyd. I, wrzesień 2001 r.)"

Opracował:

Technik ANNA BASARABA
Upr. bud. nr WB/NB/8346/122/81
w zakresie proj. instal. sanitarnych oraz kierowania, nadzorowania i kontrolowania budowy i robót w zakresie instal. sanitarnych
32-500 Brzesko, ul. Okocimska 21

mgr inż. Agata Milewska
uprawnienia budowlane do projektowania i kierowania robot. budowlanymi nr ewid. MAP/0591/PWBS/17
w specjalności instalacyjnej w zakresie sieci, instalacji i urządzeń cieplnych, wentylacyjnych, gazowych, wodociągowych i kanalizacyjnych bez ograniczeń.

STAROSTA BRZESKI
32-800 BRZESKO
ul. Słowackiego 51
-17-

INFORMACJA DO PLANU BEZPIECZEŃSTWA I OCHRONY ZDROWIA DLA PRZEDSIĘWZIĘCIA:

PN. Budowa odcinka sieci wodociągowej i kanalizacji sanitarnej na działkach nr 2788/2, 1502, 1498/6 w miejscowości Jadowniki.

Inwestor: Goncarz Grzegorz zam. Jadowniki ul. Małopolska 172

1. ZAKRES ROBÓT ORAZ KOLEJNOŚĆ REALIZACJI POSZCZEGÓLNYCH OBIEKTÓW:

Roboty związane z rozbiórką, roboty ziemne i montażowe, zasyp, zagęszczenie gruntu, odtworzenie nawierzchni.
Kolejność wykonywanych prac:

- Wykonanie wykopu, odkrywek,
- Wykonanie, podsypki,
- Ułożenie rurociągu – sieci w gruncie metodą wykopów otwartych,
- Wykonanie obsypki, zasypki,
- Odtworzenie nawierzchni dróg i poboczy oraz terenu w miejscach gdzie uległ on zniszczeniu, odtworzenie poboczy, odtworzenie terenu.

Prace budowlane przy budowie sieci wod-kan należą do robót skomplikowanych z uwagi na głębokie wykopy oraz konieczność ich zabezpieczenia, a także możliwość sączenia wody do wykopów. Zgodnie z stwierdzoną w wysokością wód gruntowych zajdzie konieczność pompowania wody z wykopów.

2. WYKAZ I OGÓLNA CHARAKTEREYSTYKA ISTNIEJĄCYCH OBIEKTÓW:

Teren, na którym budowana będzie projektowana sieć wodociągowa, kanalizacji sanitarnej to plac budowy- tereny, które głównie są własnością Inwestora.

3. WSKAZANIE ELEMENTÓW ZAGOSPODAROWANIA DZIAŁKI LUB TERENU, KTÓRE MOGĄ STWARZAĆ ZAGROŻENIE BEZPIECZEŃSTWA I ZDROWIA LUDZI.

Przewidziane w projekcie zagospodarowanie terenu wyklucza zagrożenia wynikające z charakteru inwestycji, które mogą wystąpić po jej wybudowaniu.

4. WSKAZANIE DOTYCZĄCE PRZEWIDYWANYCH ZAGROŻEŃ WYSTĘPUJĄCYCH PODCZAS REALIZACJI ROBÓT BUDOWLANYCH, OKREŚLAJACE SKALĘ I RODZAJE ZAGROŻEŃ ORAZ MIEJSCE I CZAS ICH WYSTĘPOWANIA.

Lp.	Rodzaj zagrożenia	Skala zagrożenia	Miejsce występowania zagrożenia	Czas występowania zagrożenia
1	Upadek do wykopu	Trwałe uszkodzenie ciała lub śmierć	Teren budowy	Roboty ziemne, roboty montażowe Wykopy, podsypki, obsypki, zasypki, montaż armatury, studni.
2	Przysypanie ziemią	Trwałe uszkodzenie ciała lub śmierć	Teren budowy	Nieprawidłowe zgromadzenie materiału potrzebnego do wykonania podsypki,

STAROSTA BRZESKI
32-800 BRZESKO
ul. Słowackiego 51

				obsypki i zasypki koło wykopu, a także urobku na odkład.
3	Zagrożenie wynikające z pracy koparki	Uderzenie łyżką, potrącenie co może doprowadzić do uszkodzenia ciała lub śmierci	Prace ziemne przy budowie	Zastosowanie koparki przy wykonywaniu wykopów. Poruszanie się koparki po terenie budowy.
4	Zagrożenie wynikające z przemieszczaniem się po placu budowy	Skaleczenia, urazy, stłuczenia.	Prace montażowe	Roboty montażowe i porządkowe.

5. WSKAZANIE SPOSOBU PROWADZENIA INSTRUKTAŻU PRACOWNIKÓW PRZED PRZYSTĄPIENIEM DO REALIZACJI ROBÓT SZCZEGÓLNIE NIEBEZPIECZNYCH.

Wymagane jest, aby przed przystąpieniem do robót pracownicy zostali przeszkoleni w zakresie BHP przez kierownika budowy i inspektora bhp a także posiadali odpowiednią odzież ochronną.

6. WSKAZANIE ŚRODKÓW TECHNICZNYCH I ORGANIZACYJNYCH, ZAPOBIEGAJACYCH NIEBEZPIECZEŃSTWOM WYNIKAJĄCYCH Z WYKONANIA ROBÓT BUDOWLANYCH W STREFACH SZCZEGÓLNEGO ZAGROŻENIA ZDROWIA LUB W ICH SĄSIEDZTWIE, W TYM ZAPEWNIAJACYCH BEZPIECZNĄ KOMUNIKACJĘ, UMOŻLIWIAJĄCĄ SZYBKĄ EWAKUACJĘ NA WYPADEK POŻARU, AWARII I INNYCH ZAGROŻEŃ.

Podczas budowy należy:

- wydzielić teren budowy taśmą ostrzegawczą i należy go oznakować tablicami ostrzegawczymi i informacyjnymi o zagrożeniach w trakcie budowy,
- wyznaczyć strefę niebezpieczną podczas pracy koparki,
- wyznaczyć drogę technologiczna, miejsce pracy maszyn oraz miejsce składowania materiałów, urobku a także postój dla maszyn.

Opracował:

Technik ANNA BASARABA
Upr. bud. nr WB-NB-3846/122/81
w zakresie proj. instal. sanitarnych oraz kierowania, nadzorowania i odbiorowania budowy i robót w zakresie instal. sanitarnych
32-800 Brzesko, ul. Okocimska 21

mgr inż. Agata Milewska
uprawnienia budowlane do projektowania i kierowania robot. budowlanymi nr ewid. MAP/0591/PWBS/17
w specjalności instalacyjnej w zakresie sieci, instalacji i urządzeń cieplnych, wentylacyjnych, gazowych, wodociągowych i kanalizacyjnych bez ograniczeń.

STAROSTA BRZESKI
32-800 BRZESKO
ul. Chowackiego 51
- 17 -

CZĘŚĆ GRAFICZNA

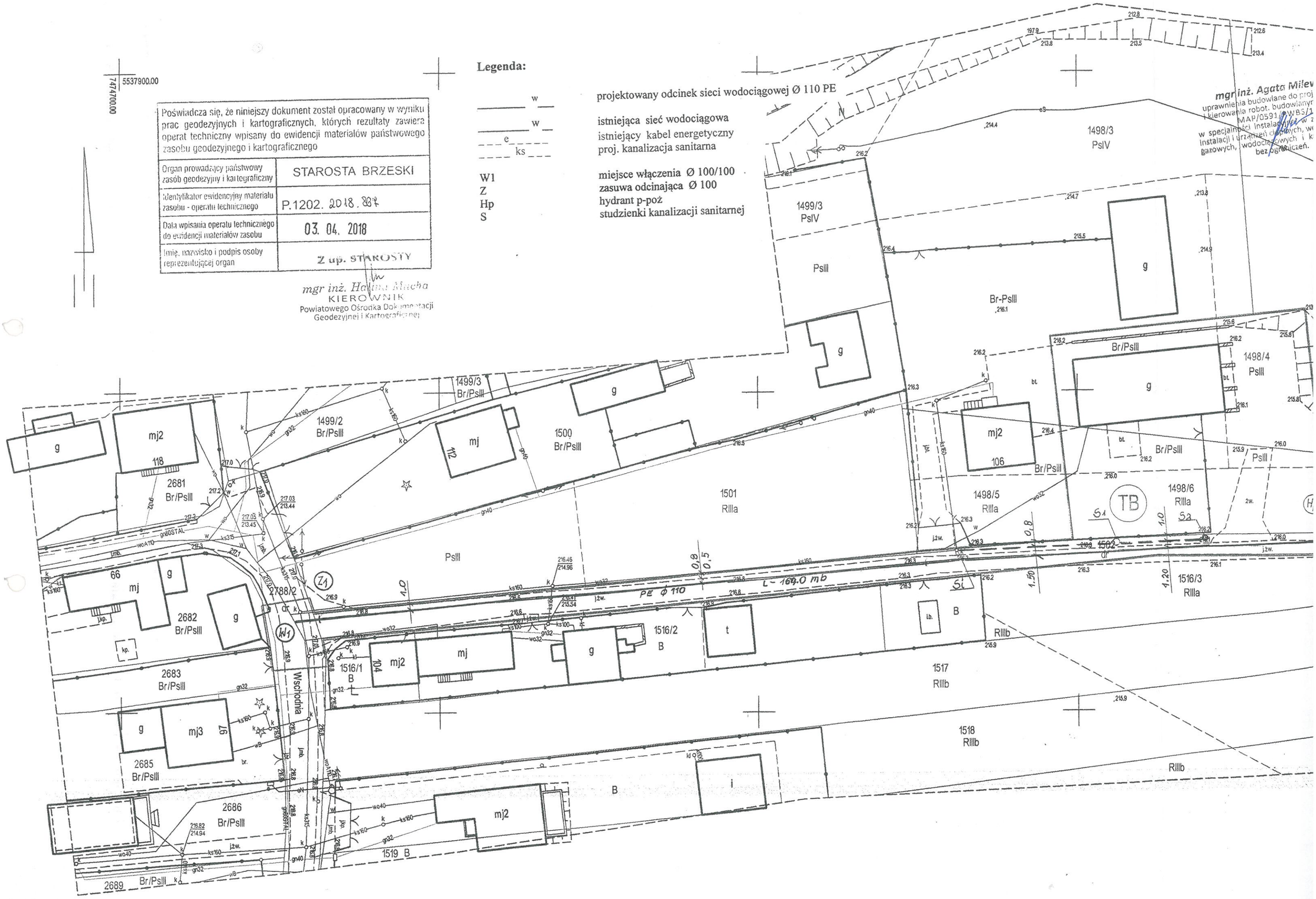

5537900.00
7474700.00
Legenda:
w
projektowany odcinek sieci wodociągowej Ø 110 PE
w
istniejąca sieć wodociągowa
e
istniejący kabel energetyczny
ks
proj. kanalizacja sanitarna
W1
miejsce włączenia Ø 100/100
Z
zasuwa odcinająca Ø 100
Hp
hydrant p-poż
S
studzienki kanalizacji sanitarnej
Poświadcza się, że niniejszy dokument został opracowany w wyniku prac geodezyjnych i kartograficznych, których rezultaty zawiera operat techniczny wpisany do ewidencji materiałów państwowego zasobu geodezyjnego i kartograficznego
Organ prowadzący państwowy zasób geodezyjny i kartograficzny
STAROSTA BRZESKI
Identyfikator ewidencyjny materiału zasobu - operatu technicznego
P.1202. 2018. 887
Data wpisania operatu technicznego do ewidencji materiałów zasobu
03. 04. 2018
Imię, nazwisko i podpis osoby reprezentującej organ
Z up. STAROSTY
mgr inż. Halina Mucha
KIEROWNIK
Powiatowego Ośrodka Dokumentacji Geodezyjnej i Kartograficznej
mgr inż. Agata Milew
uprawnienia budowlane do proj
i kierowania robot. budowlanym
MAP/0591/PWBS/1
w specjalności instalacyjnej w z
instalacji i urządzeń cieplnych, we
gazowych, wodociągowych i k
bez ograniczeń.
1498/3
PsIV
1499/3
PsIV
PsIII
Br-PsIII
g
1498/4
PsIII
Br/PsIII
1499/3
Br/PsIII
1499/2
Br/PsIII
1500
Br/PsIII
mj2
118
2681
Br/PsIII
mj
112
1501
RIIIa
106
1498/5
RIIIa
1498/6
RIIIa
TB
1502
1516/3
RIIIa
66
mj
2682
Br/PsIII
2788/2
PE Ø 110
L - 164.0 mb
1516/2
B
t
1516/1
B
104
mj2
mj
2683
Br/PsIII
Wschodnia
1517
RIIIb
1518
RIIIb
mj3
97
2685
Br/PsIII
2686
Br/PsIII
mj2
1519 B
i
2689
Br/PsIII

STAROSTA BRZESKI
32-800 BRZESKO
ul. Okocimskiego 51
•17•

Uzgodniono pismem
znak: RPLI.K.IT/3696/2018
z dn. 31.10.2018 r.
RPL

REJONOWE PRZEDSIĘBIORSTWO
WODOCIĄGÓW I KANALIZACJI
W BRZESKU SPÓŁKA Z O.O.
32-800 Brzesko, ul. Solskiego 13
tel. 14 66 26 510; 14 66 26 541
tel./fax 14 66 26 511
NIP 869-000-30-31 REGON 850233890

USŁUGI PROJEKTOWE I NADZÓR INWESTORSKI techn. Anna Basaraba 32-800 Brzesko ul. Okocimska 21		PROJEKT BUDOWLANY	
Opracował:	Techn. Anna Basaraba Upr. nr WB-NB 8346/122/81	PLAN ZAGOSPODAROWANIA	
Projektował:	Mgr inż. Agata Milewska Upr.nr MAP/0591/PWBS/17	Sieć wodociągowa Ø 110 PE Sieć kanalizacji sanitarnej Ø 200 PCV	
Inwestor:	Goncarz Grzegorz zam. Jadowniki ul. Małopolska 172	Skala	1 : 1000
Obiekt:	Budowa sieci wodociągowej i kanalizacji sanitarnej w m. Jadowniki ul. Wschodnia przez dz. nr 2788/2, 1502, 1498/6,	Nr rys.	1

mgr inż. Agata Milewska
uprawnienia budowlane do projektowania i kierowania robot. budowlanymi nr ewid. MAP/0591/PWBS/17 w specjalności instalacyjnej w zakresie sieci, instalacji i urządzeń cieplnych, wentylacyjnych, gazowych, wodociągowych i kanalizacyjnych bez ograniczeń.

SZKIC ORIENTACYJNY 1:10000

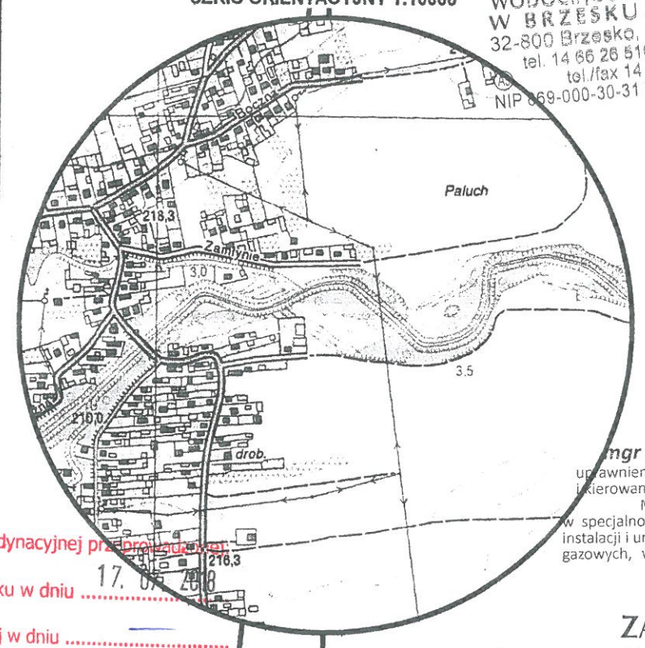

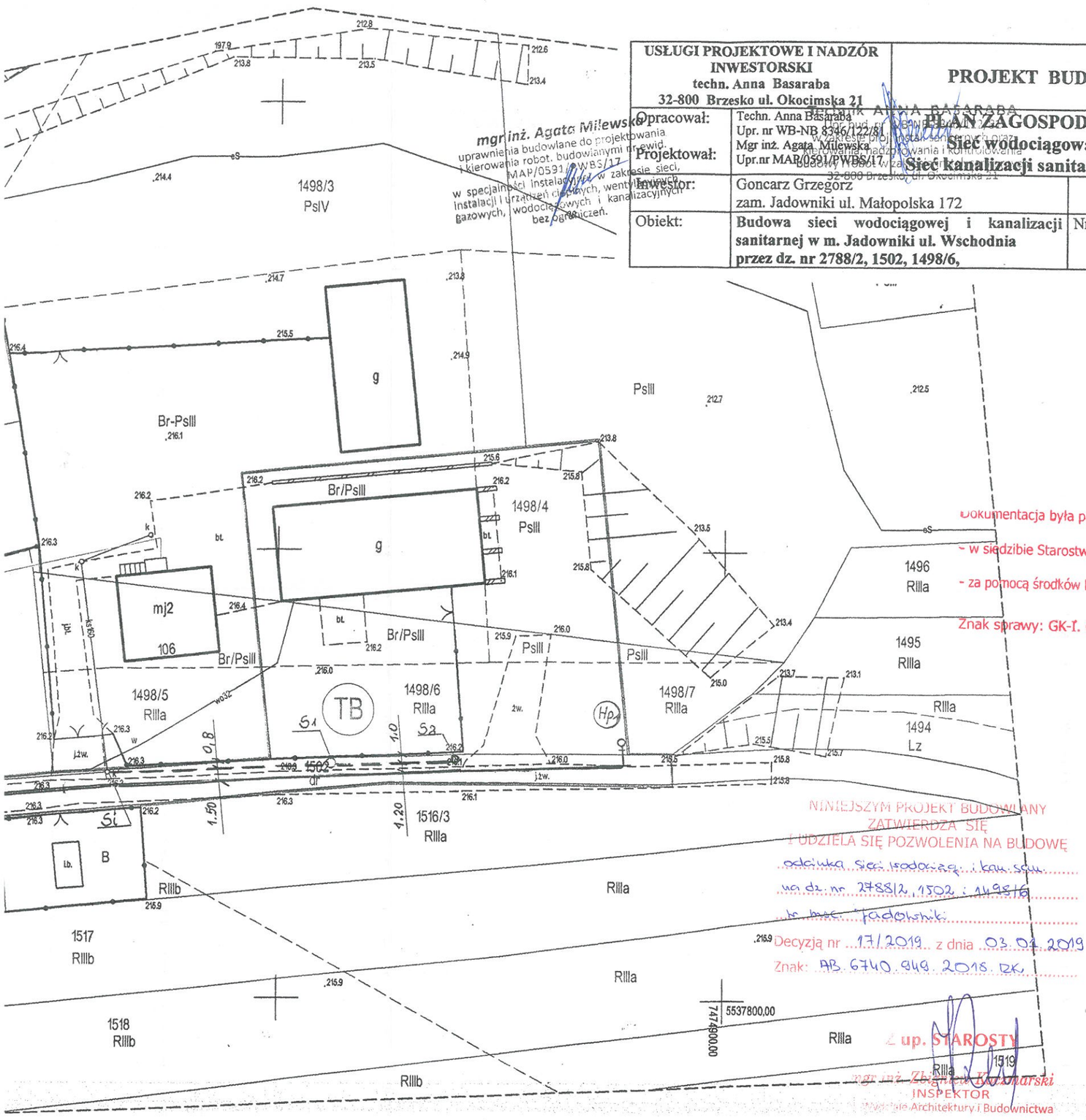

Legenda

——— linie rozgraniczające teren iwestycji "TB"

(TB) tereninwestycji "TB"

Dokumentacja była przedmiotem narady koordynacyjnej przeprowadzonej:
- w siedzibie Starostwa Powiatowego w Brzesku w dniu 17. 07. 2018
- za pomocą środków komunikacji elektronicznej w dniu .....

Znak sprawy: GK-I. 6630.1.364.2018

Z up. STAROSTY
.....
Imię i nazwisko oraz podpis przewodniczącego narady
INSPEKTOR
w Wydziale Geodezji i Kartografii

NINIEJSZYM PROJEKT BUDOWLANY ZATWIERDZA SIĘ I UDZIELA SIĘ POZWOLENIA NA BUDOWĘ
odcinka sieci wodociągu i kan. san.
na dz. nr 2788/2, 1502 i 1498/6
w obr. Jadowniki
Decyzją nr 17/2019 z dnia 03.02.2019
Znak: AB.6740.949.2018.RK

Z up. STAROSTY
mgr inż. Zbigniew Kaczmarski
INSPEKTOR
Wydziału Architektury i Budownictwa

MAPA DO CELÓW PROJEKTOWYCH

Identyfikator zgłoszenia pracy geodezyjnej		GK-I.6640.1.625.2018	
Skala mapy	1:500	Data opracowania mapy	16.03.2018
Miejscowość	Jadowniki	nr działki	2788/2, 1498/6, 1498/4, 1502
Jednostka ewidencyjna		identyfikator	120202_5
		nazwa	Brzesko-obszar wiejski
Obręb ewidencyjny		identyfikator	120202_5.0002
		nazwa	Jadowniki
Nazwa układu współrzędnych		prostokątnych płaskich	2000/7
		wysokości	Kronsztadt 86
Oznaczenie granic obszaru, który był przedmiotem aktualizacji		-------	
Oznaczenie i informacje o służebnościach gruntowych mających wpływ na zagospodarowanie gruntów, zlokalizowanych w granicach projektowanej inwestycji		W granicach projektowanej inwestycji nie dokonano ustaleń związanych z obciążeniami służebnościami gruntowymi.	
Granice działek zostały wykreślone graficznie na podstawie materiałów z EGiB obrębu Jadowniki.			
TopGeo Sp. z o.o. 32-823 Szczepanów, ul. Łukowa 41 tel. 666 897 056 NIP 869-198-09-90 REGON 122523456 Nazwa/imię i nazwisko wykonawcy oraz podpis osoby reprezentującej wykonawcę		mgr inż. Łukasz Kozłowski Geodeta upr. 21675 Imię i nazwisko, nr uprawnień i podpis geodety uprawnionego który opracował mapę	

ZA ZGODNOŚĆ Z ORYGINAŁEM
Technik ANNA BASARABA
Upr. bud. nr WB-NB-8346/122/81
w zakresie proj. instal. sanitarnych oraz kierowania, nadzorowania i kontrolowania budowy i robót w zakresie instal. sanitarnych
32-800 Brzesko, ul. Okocimska 21

STAROSTA BRZESKI
32-800 BRZESKO
ul. Głowackiego 51
•17•

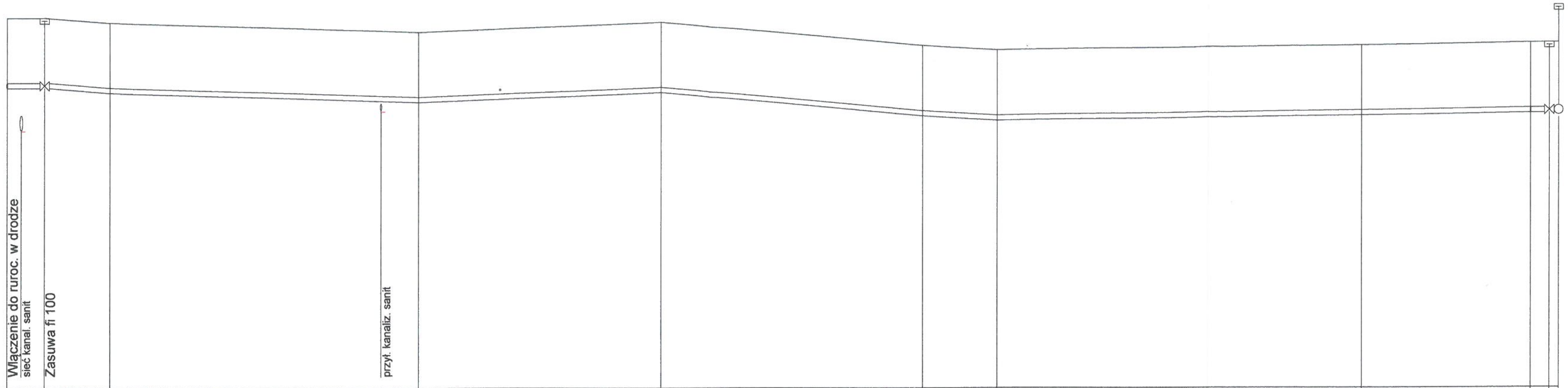

poziom por.209,00 m n.p.m.

Węzeł	W1		Z1								T	Z	Hp
Rzędna terenu [m n.p.m.]	216,90		216,90	216,80		216,60	216,80	216,30	216,20	216,30	216,35	216,35	216,35
Rzędna dna rury [m n.p.m.]	215,40	215,40	215,40	215,30	215,12	215,10	215,30	214,80	214,70	214,80	214,85	214,85	214,85
Zagłębienie [m]	1,50		1,50	1,50		1,50	1,50	1,50	1,50	1,50	1,50	1,50	1,50
Materiał,Średnica/Spadek [%]	0,00 PE110		1,43 PE110	0,61 PE110		0,77 PE110	1,79 PE110	1,25 PE110	0,26 PE110	0,28 PE110	0,00 PE	0,00 PE	
Długość [m]	4,00		7,00	33,00		26,00	28,00	8,00	39,00	18,00	2,00	1,00	
Odległość [m]	0,00	1,50	4,00	11,00	40,00	44,00	70,00	98,00	106,00	145,00	163,00	165,00	166,00
Dno wykopu [m n.p.m.]	215,40		215,40	215,30		215,10	215,30	214,80	214,70	214,80	214,85	214,85	214,85

Hektometr 0 1 +0,66

mgr inż. Agata Milewska
uprawnienia budowlane do projektowania
i kierowania robot. budowlanymi nr ewid.
MAP/0591/PWBS/17
w specjalności instalacyjnej w zakresie sieci,
instalacji i urządzeń cieplnych, wentylacyjnych,
gazowych, wodociągowych i kanalizacyjnych
bez ograniczeń.

Technik ANNA BASARABA
Upr. bud. nr WB-NB-8346/122/81
w zakresie proj. instal. sanitarnych oraz
kierowania, nadzorowania i kontrolowania
budowy i robót w zakresie instal. sanitarnych
32-800 Brzesko ul. Okocimska 21

USŁUGI PROJEKTOWE I NADZÓR INWESTORSKI techn. Anna Basaraba 32-800 Brzesko ul. Okocimska 21	PROJEKT BUDOWLANY		
Opracował: Projektował: Branża sanit. 10. 2018:	techn. Anna Basaraba upr.nr WB-NB8346/122/81 mgr inż Agata Milewska nr. upr. MAP/0591/PWBS/17	Profil sieci wodociągowej	
Inwestor:	Goncarz Grzegorz zam. Jadowniki ul. Małopolska 172	Skala	1 : 500 /100
Obiekt:	Odcinek sieci wodociągowej fi 110 PE przez dz. nr 2788/2, 1502,1498/6	Nr rys.	2

mgr inż. Agata Milewska
uprawnienia budowlane do projektowania
i kierowania robot. budowlanymi nr ewid.
MAP/0591/PWBS/17
w specjalności instalacyjnej w zakresie sieci,
instalacji i urządzeń cieplnych, wentylacyjnych,
gazowych, wodociągowych i kanalizacyjnych
bez ograniczeń.

STAROSTA BRZESKI
BRZESKO
ul. Okocimskiego 51

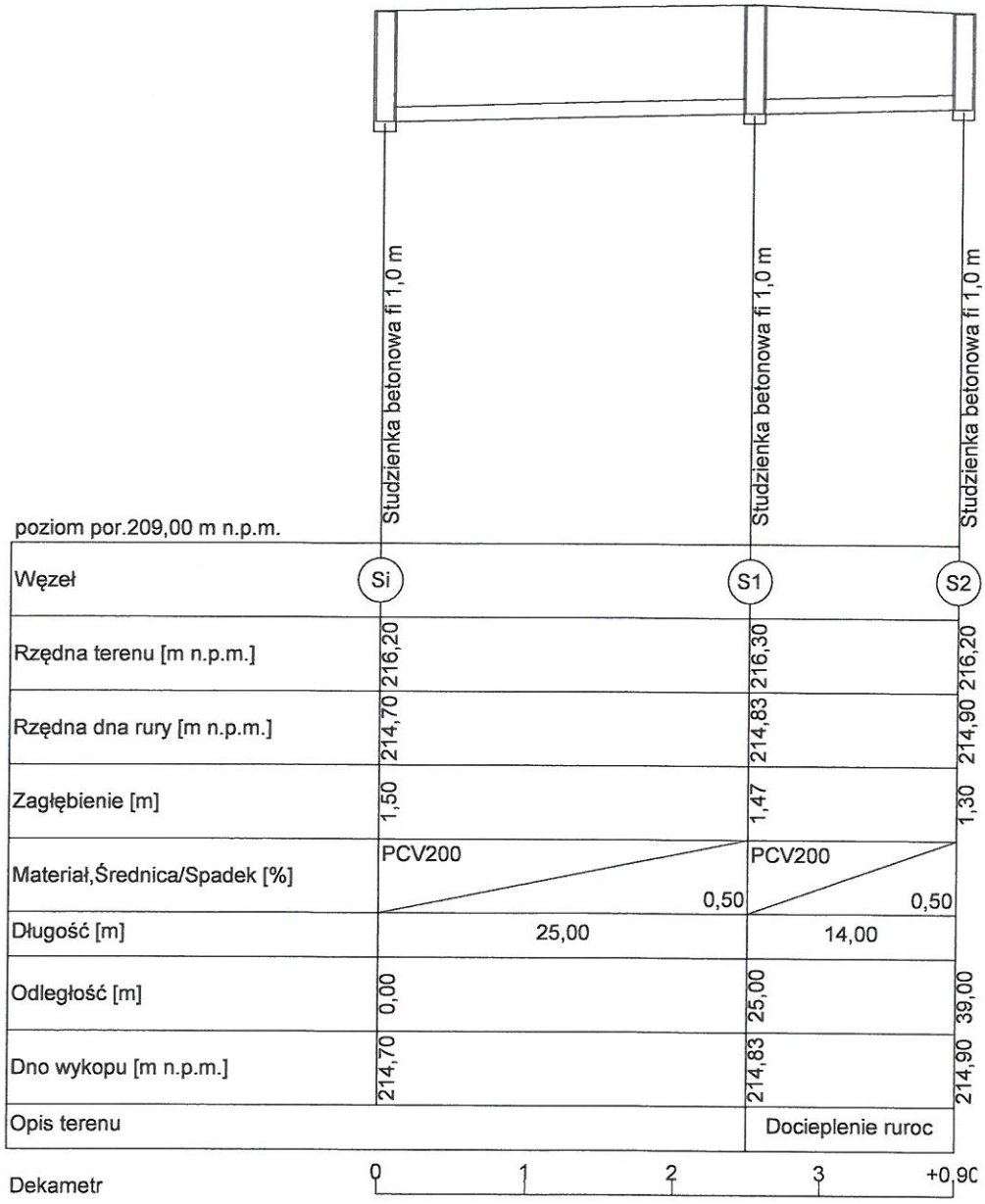

USŁUGI PROJEKTOWE I NADZÓR INWESTORSKI techn. Anna Basaraba 32-800 Brzesko ul. Okocimska 21		PROJEKT BUDOWLANY	
Opracował: Projektował: Branża sanit. 10. 2018: Inwestor:	techn. Anna Basaraba upr.nr WB-NB8346/122/81 mgr inż Agata Milewska nr. upr. MAP/0591/PWBS/17	Profil sieci kanalizacji sanitarnej	
	Goncarz Grzegorz zam. Jadowniki ul. Małopolska 172	Skala	1:500/100
Obiekt:	Odcinek kanaliz. sanitarnej fi 200 PCV przez dz. nr 1502	Nr rys.	3

Technik ANNA BASARABA
Upr. bud. nr WB-NB-8346/122/81
w zakresie proj. instal. sanitarnych bez ograniczeń
kierowania, nadzorowania i kontrolowania
budowy i robót w zakresie instal. sanitarnych

mgr inż. Agata Milewska
uprawnienia budowlane do projektowania
i kierowania robot. budowlanymi
MAP/0591/PWBS/17
w specjalności instalacyjnej w zakresie sieci, instalacji i urządzeń cieplnych, wentylacyjnych, gazowych, wodociągowych i kanalizacyjnych bez ograniczeń.

STAROSTA BRZESKI
32-800 BRZESKO
ul. Okocimskiego 51
-17-

W1

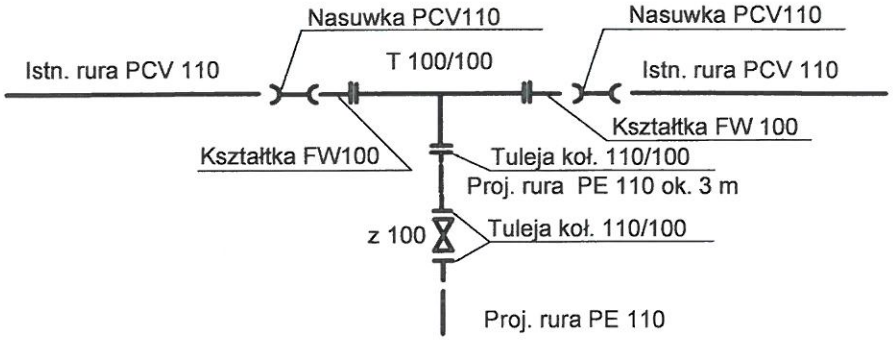

HP1

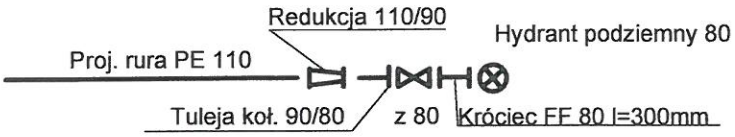

mgr inż. Agata Milewska
uprawnienia budowlane do projektowania
i kierowania robot. budowlanymi nr ewid.
MAP/0591/PWBS/17
w specjalności instalacyjnej w zakresie sieci,
instalacji i urządzeń cieplnych, wentylacyjnych,
gazowych, wodociągowych i kanalizacyjnych
bez ograniczeń.

mgr inż. Agata Milewska
uprawnienia budowlane do projektowania
i kierowania robot. budowlanymi nr ewid.
MAP/0591/PWBS/17
w specjalności instalacyjnej w zakresie sieci,
instalacji i urządzeń cieplnych, wentylacyjnych,
gazowych, wodociągowych i kanalizacyjnych
bez ograniczeń.

USŁUGI PROJEKTOWE I NADZÓR INWESTORSKI techn. Anna Basaraba 32-800 Brzesko ul. Okocimska 21		PROJEKT BUDOWLANY	
Opracował: Projektował: Branża sanit. 10. 2018:	techn. Anna Basaraba upr.nr WB-NB8346/122/81 mgr inż Agata Milewska nr. upr. MAP/0591/PWBS/17	Schemat węzłów montażowych	
Inwestor:	Goncarz Grzegorz zam. Jadowniki ul. Małopolska 172	Skala	schemat
Obiekt:	Odcinek sieci wodociągowej fi 110 PE przez dz. nr 2788/2, 1502, 1498/6	Nr rys.	4

TYPY BLOKÓW OPOROWYCH

STAROSTA BRZESKI
Starostwo Powiatowe w Brzesku
ul. Ciemiętkiego 61
-17-

TYP BLOKU OPOROWEGO NA ZAŁAMANIU TRASY W ZALEŻNOŚCI OD GŁĘBOKOŚCI UŁOŻENIA PRZEWODU I RODZAJU GRUNTU

Średnica nominalna przewodu (mm)	Głębokość ułożenia przewodu (od powierzchni terenu do osi rury), m						
	1,10–1,19	1,20–1,29	1,30–1,39	1,40–1,49	1,50–1,59	1,60–1,69	1,70–1,79
	Grunt sypki – kąt załamania trasy 90°						
80 i 100	I D	I D	I D	I C	I C	I C	I C
150	II H	II F	II F	II E	II D	II C	II C
200	III J	III G	III F	III D	III C	III C	III B
250	IVG	IV E	IV E	IV C	IV C	IV A	IV A
300	V D	V B	V B	V A	V A	V G	IV F
	Grunt spoisty – kąt załamania trasy 90°						
80 i 100	II B	II A	II A	I D	I D	I D	I C
150	III C	III A	III A	III H	III G	II F	II E
200	IV D	IV B	IV A	III H	III H	III F	III E
250	V B	V A	V A	IV F	IV F	IV E	IV D
300	V F	V E	V E	V C	V C	V B	V B
	Grunt sypki – kąt załamania trasy 45°						
200	II H	II F	II F	II D	II D	II C	II C
250	III F	III D	III D	III B	III B	III A	III A
300	IV C	IV A	IV A	III H	III G	III E	III E
	Grunt spoisty – kąt załamania trasy 45°						
200	III C	III A	III A	II H	II G	II E	II E
250	IV A	III H	II G	III E	III E	III C	III C
300	IV G	IV E	IV G	IV C	IV C	IV A	III J

PARAMETRY TECHNICZNE POSZCZEGÓLNYCH WIELKOŚCI PREFABRYKOWANYCH BLOKÓW OPOROWYCH DO DO SIECI WODOCIĄGOWYCH

Typ bloku	h (m)	l (m)	b (m)	b1(m)	a (m)	Objętość bloku (m^3)	Ciężar bloku (kg)
I A	0,25	0,50	0,18	0,08	0,20	0,02	42
I B	0,30	0,50	0,18	0,08	0,20	0,02	51
I C	0,40	0,50	0,18	0,08	0,20	0,03	66
I D	0,50	0,50	0,18	0,08	0,20	0,04	81
II A	0,40	0,75	0,27	0,10	0,20	0,05	136
II B	0,45	0,75	0,27	0,10	0,20	0,07	152
II C	0,50	0,75	0,27	0,10	0,20	0,08	169
II D	0,55	0,75	0,27	0,10	0,20	0,09	187
II E	0,60	0,75	0,27	0,10	0,20	0,09	205
II F	0,65	0,75	0,27	0,10	0,20	0,10	220
II G	0,70	0,75	0,27	0,10	0,20	0,11	244
II H	0,75	0,75	0,27	0,10	0,20	0,12	255
III A	0,60	1,00	0,36	0,13	0,30	0,17	387
III B	0,65	1,00	0,36	0,13	0,30	0,18	396
III C	0,70	1,00	0,36	0,13	0,30	0,20	429
III D	0,75	1,00	0,36	0,13	0,30	0,21	460
III E	0,80	1,00	0,36	0,13	0,30	0,22	491
III F	0,85	1,00	0,36	0,13	0,30	0,24	521
III G	0,90	1,00	0,36	0,13	0,30	0,25	552
III H	0,95	1,00	0,36	0,13	0,30	0,27	583
III J	1,00	1,00	0,36	0,13	0,30	0,28	614
IV A	0,70	1,50	0,55	0,20	0,35	0,44	691
IV B	0,75	1,50	0,55	0,20	0,35	0,47	1029
IV C	0,80	1,50	0,55	0,20	0,35	0,50	1100
IV D	0,85	1,50	0,55	0,20	0,35	0,53	1168
IV E	0,90	1,50	0,55	0,20	0,35	0,56	1236
IV F	0,95	1,50	0,55	0,20	0,35	0,59	1304
IV G	1,00	1,50	0,55	0,20	0,35	0,65	1443
V A	0,90	2,00	0,70	0,30	0,35	1,05	2316
V B	0,95	2,00	0,70	0,30	0,35	1,11	2442
V C	1,05	2,00	0,70	0,30	0,35	1,23	2701
V D	1,15	2,00	0,70	0,30	0,35	1,34	2959
V E	1,25	2,00	0,70	0,30	0,35	1,46	3216
V F	1,40	2,00	0,70	0,30	0,35	1,64	3503

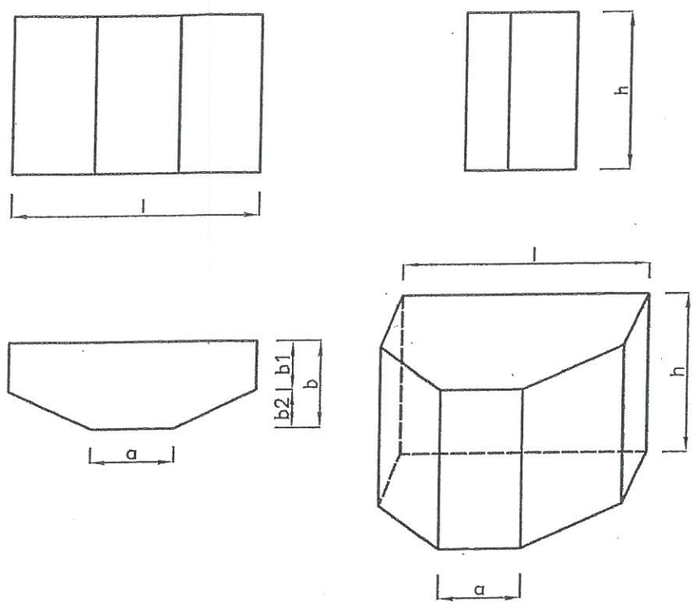

TYPY BLOKU OPOROWEGO USTAWIONEGO PRZY TRÓJNIKACH I KOŃCÓWKACH SIECI W ZALEŻNOŚCI OD GŁĘBOKOŚCI I UŁOŻENIA PRZEWODU I RODZAJU GRUNTU

Średnica nominalna przewodu (mm)	Głębokość ułożenia przewodu (od powierzchni terenu do osi rury), m						
	1,10–1,19	1,20–1,29	1,30–1,39	1,40–1,49	1,50–1,59	1,60–1,69	1,70–1,79
	Grunt sypki						
80 i 100	I C	I B	I B	I B	I B	I A	I A
150	II D	II B	II B	II A	II A	II A	I D
200	III C	III B	III A	II H	II G	II F	II F
250	IV C	III H	III H	III F	III F	III D	III D
300	IV G	IV F	IV E	IV C	IV C	IV A	IV A
	Grunt spoisty						
80 i 100	I D	I C	I C	I C	I C	I B	I B
150	II F	II E	II E	II C	II C	II B	II B
200	III G	III D	III D	III C	II G	III A	III A
250	IV F	IV C	IV C	IV A	IV A	III H	III G
300	V C	V A	V A	IV G	IV G	IV E	IV E

mgr inż. Agata Milewska
uprawnienia budowlane do projektowania i kierowania robot. budowlanymi nr ewid. MAP/0591/PWBS/17 w specjalności instalacyjnej w zakresie sieci, instalacji i urządzeń cieplnych, wentylacyjnych, gazowych, wodociągowych i kanalizacyjnych bez ograniczeń.

USŁUGI PROJEKTOWE I NADZÓR INWESTORSKI techn. Anna Basaraba 32-800 Brzesko ul. Okocimska 21	PROJEKT BUDOWLANY	
Opracował: Projektował: Branża sanit. 10. 2018:	techn. Anna Basaraba upr.nr WB-NB8346/122/81 mgr inż Agata Milewska nr. upr. MAP/0591/PWBS/17	Schemat bloków oporowych
Inwestor:	Goncarz Grzegorz zam. Jadowniki ul. Małopolska 172	Skala: schemat
Objekt:	Odcinek sieci wodociągowej fi 110 PE przez dz. nr 2788/2, 1502,1498/6	Nr rys. 5

mgr inż. Agata Milewska
uprawnienia budowlane do projektowania i kierowania robot. budowlanymi nr ewid. MAP/0591/PWBS/17 w specjalności instalacyjnej w zakresie sieci, instalacji i urządzeń cieplnych, wentylacyjnych, gazowych, wodociągowych i kanalizacyjnych bez ograniczeń.

STAROSTA BRZESKI
32-800 BRZESKO
ul. Okocimskiego 51
„17"

Ułożenie rur wodociągowych w wykopie

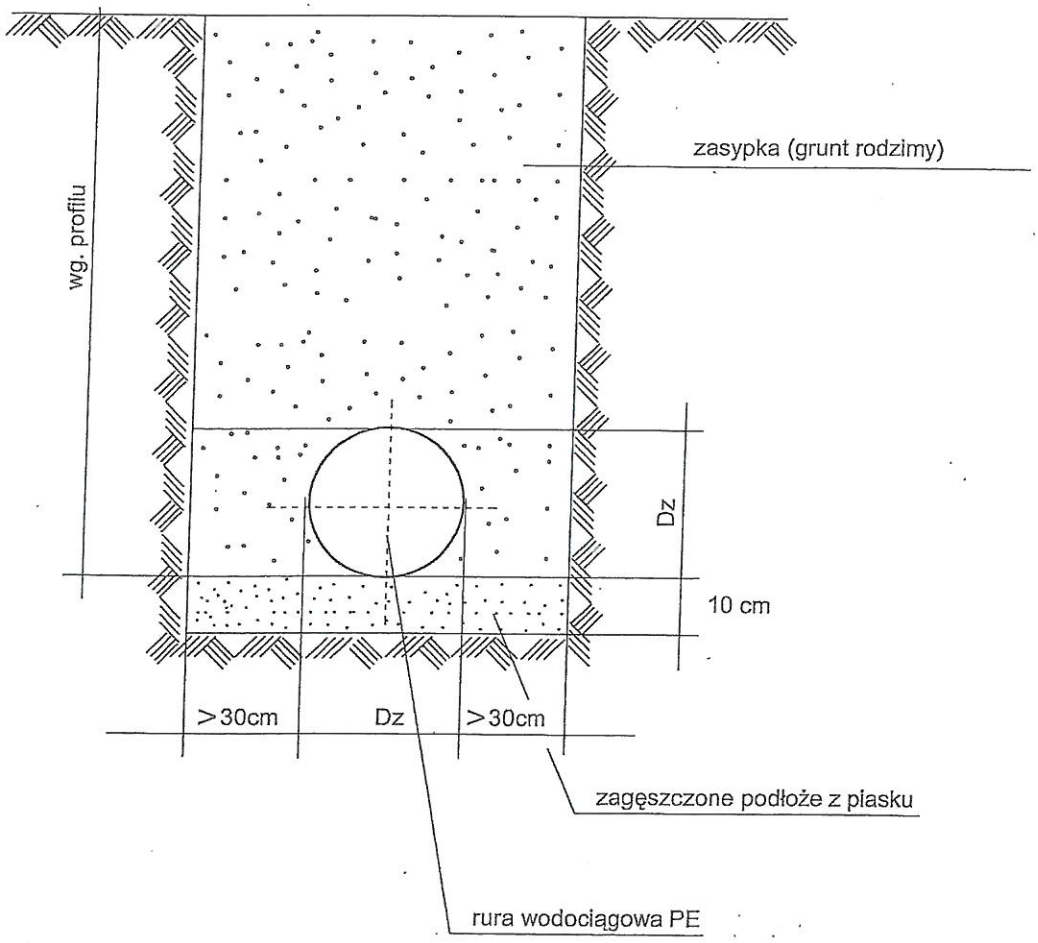

mgr inż. Agata Milewska
uprawnienia budowlane do projektowania i kierowania robot. budowlanymi nr ewid. MAP/0591/PWBS/17
w specjalności instalacyjnej w zakresie sieci, instalacji i urządzeń cieplnych, wentylacyjnych, gazowych, wodociągowych i kanalizacyjnych bez ograniczeń.

mgr inż. Agata Milewska
uprawnienia budowlane do projektowania i kierowania robot. budowlanymi nr ewid. MAP/0591/PWBS/17
w specjalności instalacyjnej w zakresie sieci, instalacji i urządzeń cieplnych, wentylacyjnych, gazowych, wodociągowych i kanalizacyjnych bez ograniczeń.

USŁUGI PROJEKTOWE I NADZÓR INWESTORSKI techn. Anna Basaraba 32-800 Brzesko ul. Okocimska 21		PROJEKT BUDOWLANY	
Opracował: Projektował: Branża sanit. 10.2018:	techn. Anna Basaraba upr.nr WB-NB8346/122/81 mgr inż Agata Milewska nr. upr. MAP/0591/PWBS/17	Ułożenie rur wodociągowych w wykopie	
Inwestor:	Goncarz Grzegorz zam. Jadowniki ul. Małopolska 172	Skala	schemat
Obiekt:	Odcinek sieci wodociągowej fi 110 PE przez dz. nr 2788/2, 1502,1498/6	Nr rys.	6

STAROSTA BRZESKI
32-800 BRZESKO
ul. Głowackiego 51

Ułożenie rur kanalizacyjnych w wykopie

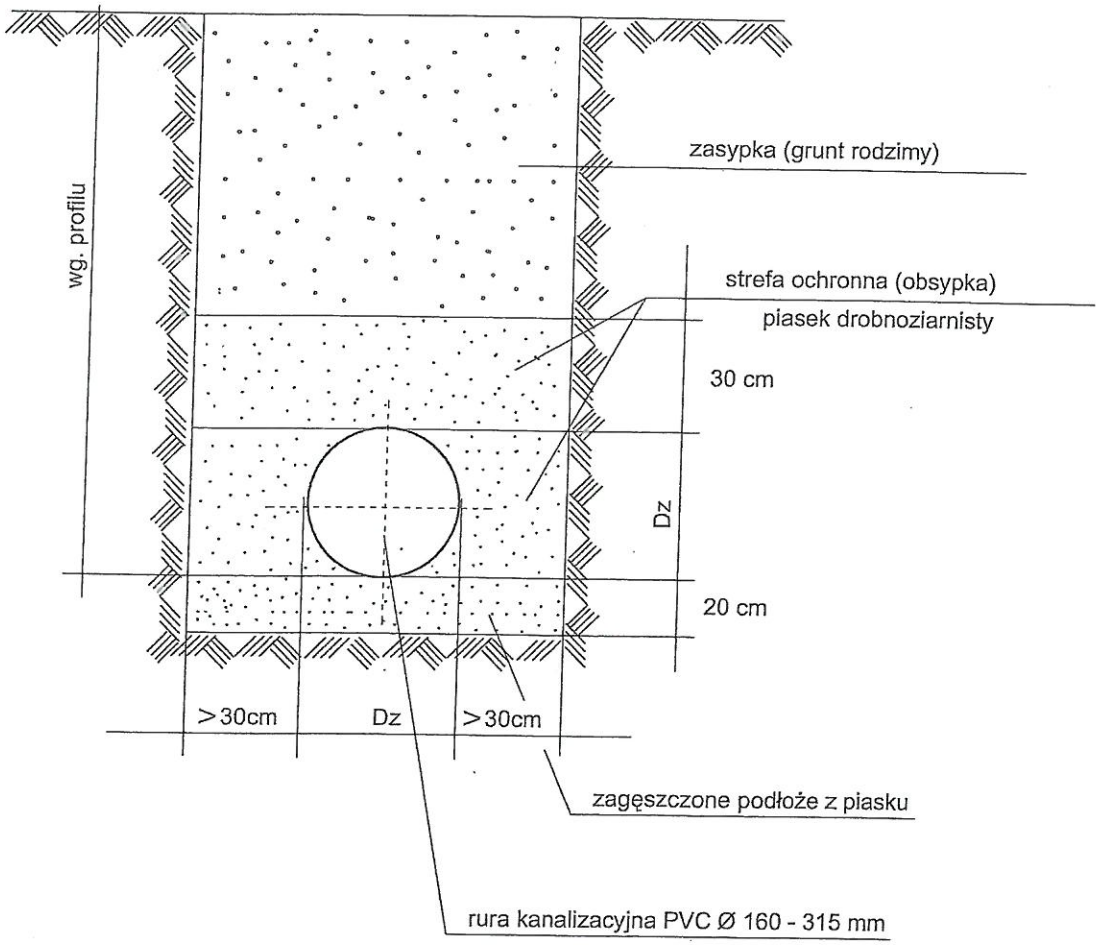

mgr inż. Agata Milewska
uprawnienia budowlane do projektowania
i kierowania robot. budowlanymi nr ewid.
MAP/0591/PWBS/17
w specjalności instalacyjnej w zakresie sieci,
instalacji i urządzeń cieplnych, wentylacyjnych,
gazowych, wodociągowych i kanalizacyjnych
bez ograniczeń.

USŁUGI PROJEKTOWE I NADZÓR INWESTORSKI techn. Anna Basaraba 32-800 Brzesko ul. Okocimska 21		PROJEKT BUDOWLANY	
Opracował: Projektował: Branża sanit 10. 2018:	techn. Anna Basaraba upr.nr WB-NB8346/122/81 mgr inż Agata Milewska nr. upr. MAP/0591/PWBS/17	Ułożenie rur kanalizacyjnych w wykopie	
Inwestor:	Goncarz Grzegorz zam. Jadowniki ul. Małopolska 172	Skala	schemat
Obiekt:	Odcinek sieci kanalizacji sanitarnej fi 200 PCV przez dz. nr 1502	Nr rys.	7

Studnia DN1000

STAROSTA BRZESKI
32-800 BRZESKO
ul. Okocimskiego 51

ZWĘŻKA Tu 1000/625

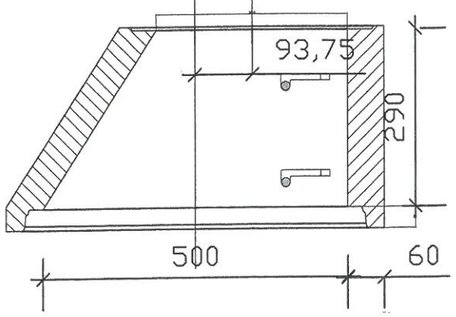

KRĄG Ku Ø1000

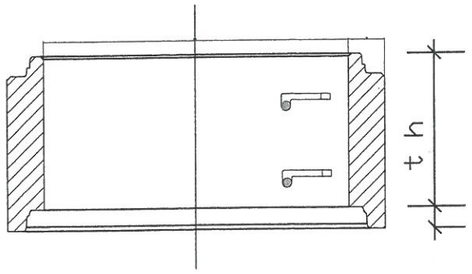

PŁYTA PRZYKRYWOWA Pu 1000/625

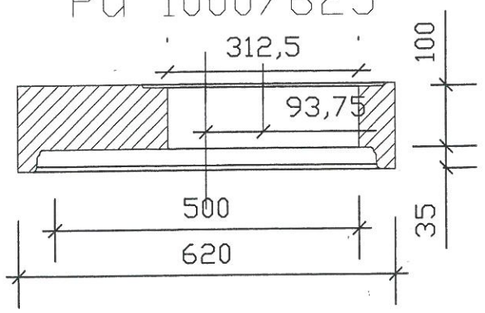

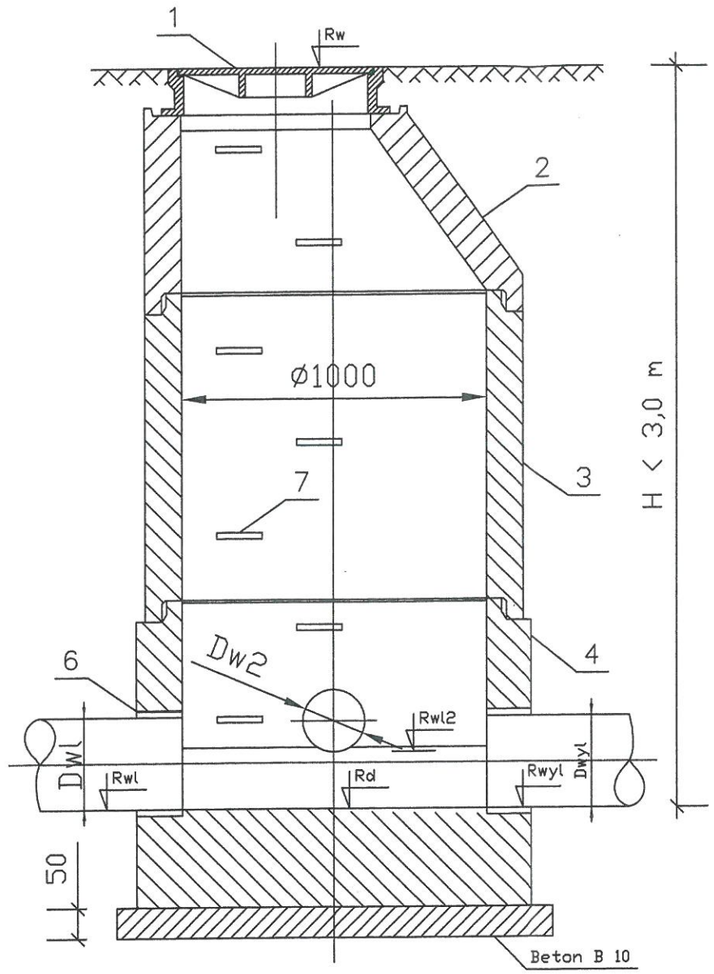

Studnia DN1000

H – głebokość studni [m]
Rw – rzędna wpustu według profilu [m n.p.m.]
Rwyl – rzędna wylotu według profilu [m n.p.m.]
Rwl 1,2,3 – rzędna wlotów według profilu [m n.p.m.]
Rd – rzędna dna według profilu [m n.p.m.]
1,2,3 – kąty wlotów względem wylotu

- *Spocznik i kineta z betonu samozagęszczalnego min. C35/45 o nasiąkliwości poniżej 3%,*
- *komora musi spełniać wymogi normy szczelności wg PN-92/B-10735 pkt. 6.11-6.12 ,*
- *realizacja prefabrykatów dla studni na załomach winna nastąpić po wykonaniu tyczenia geodezyjnego w terenie, które pozwoli na ostateczn weryfikację kątów.*

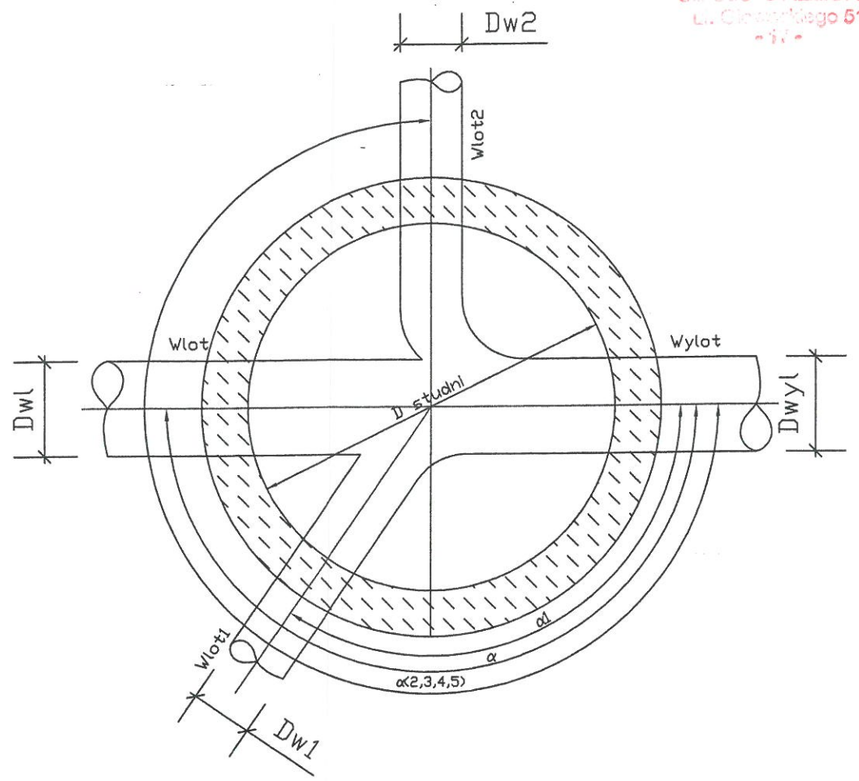

Rozmieszczenie wylotu i wlotów

L.p.	Nazwa
1	Właz żeliwny D400, C250, B125 Z LOGO
2	Zwężka betonowa
3	Krąg betonowy
4	Monolityczna podstawa studni
5	Płyta redukcyjna 1500/1000
6	Przejście szczelne
7	Stopnie złazowe żeliwne/powlekane

mgr inż. Agata Milewska
uprawnienia budowlane do projektowania i kierowania robot. budowlanymi nr ewid. MAP/0591/PWBS/17 w specjalności instalacyjnej w zakresie sieci, instalacji i urządzeń cieplnych, wentylacyjnych, gazowych, wodociągowych i kanalizacyjnych bez ograniczeń.

USŁUGI PROJEKTOWE I NADZÓR INWESTORSKI techn. Anna Basaraba 32-800 Brzesko ul. Okocimska 21		PROJEKT BUDOWLANY	
Opracował: Projektował: Branża sanit 10. 2018:	techn. Anna Basaraba upr.nr WB-NB8346/122/81 mgr inż Agata Milewska nr. upr. MAP/0591/PWBS/17	Schemat studzienki kanalizacyjnej	
Inwestor:	Goncarz Grzegorz zam. Jadowniki ul. Małopolska 172	Skala	schemat
Obiekt:	Odcinek sieci kanalizacji sanitarnej fi 200 PCV przez dz. nr 1502	Nr rys.	8

STAROSTA BRZESKI
BRZESKO
ul. [illegible]ga 31

ZAŁĄCZNIKI

20

STAROSTA BRZESKI
32-800 Brzesko
ul.B.Głowackiego 51

STAROSTA BRZESKI
32-800 BRZESKO
ul. B. Głowackiego 51

4112 74

GK.-I. 6621. .....2017. .....

Województwo : MAŁOPOLSKIE
Powiat : BRZESKI
Jednostka ewidencyjna : Brzesko - obszar wiejski
Obręb : 2 Jadowniki

Wypis z wykazu podmiotów i wypis z wykazu działek ewidencyjnych

z dnia: 11.12.2017

Lp.	Nr jedn.	Nr działki	właściciel / władający
1	G.2287	2788/2	GMINA BRZESKO BARTOSZA GŁOWACKIEGO 51; 32-800 BRZESKO; BURMISTRZ BRZESKA BARTOSZA GŁOWACKIEGO 51; 32-800 BRZESKO;
2	G.2287	1502	GMINA BRZESKO BARTOSZA GŁOWACKIEGO 51; 32-800 BRZESKO; BURMISTRZ BRZESKA BARTOSZA GŁOWACKIEGO 51; 32-800 BRZESKO;
3	G.2756	1498/4	GRZEGORZ GONCARZ Rodzice:ADAM,STANISŁAWA MAŁOPOLSKA 172; 32-851 JADOWNIKI; MARIUSZ JAROSŁAW GONCARZ Rodzice:GRZEGORZ,DANUTA MAŁOPOLSKA 172; 32-851 JADOWNIKI;
4	G.235	1498/5	ALICJA MAGDALENA PRZYBYŚ Rodzice:ALEKSANDER,KRYSTYNA WSCHODNIA 106; 32-851 JADOWNIKI;
5	G.2756	1498/6	GRZEGORZ GONCARZ Rodzice:ADAM,STANISŁAWA MAŁOPOLSKA 172; 32-851 JADOWNIKI; MARIUSZ JAROSŁAW GONCARZ Rodzice:GRZEGORZ,DANUTA MAŁOPOLSKA 172; 32-851 JADOWNIKI;

Tomasz Kurtyka

(imię i nazwisko osoby, ktora sporządzila dokument

11.12.2017.....

(imię i nazwisko osoby reprezentującej organ

ZA ZGODNOŚĆ
Z ORYGINAŁEM

Technik ANNA BASARABA
Upr. bud. nr WB-NB-5316/122/81
w zakresie proj. instal. sanitarnych oraz
kierowania, nadzorowania i kontrolowania
budowy i robót w zakresie instal. sanitarnych
32-800 Brzesko, ul. Okocimska 21

74

STAROSTA BRZESKI
32-800 BRZESKO

BURMISTRZ BRZESKA
ul. Głowackiego 51
32-800 Brzesko

Nz:ITK.III.6733.83.2017.EP

Brzesko 10.01.2018

DECYZJA

O USTALENIU LOKALIZACJI INWESTYCJI CELU PUBLICZNEGO

Na podstawie art. 50 ust.1, art. 51 ust.1 pkt. 2 oraz art.54 ustawy z dnia 27 marca 2003r o planowaniu i zagospodarowaniu przestrzennym (Dz. U. z 2017 r. poz.1073) oraz na podstawie art. 104 ustawy z dnia 27 lutego 2013 r. Kodeks postępowania administracyjnego (Dz.U. z 2017 r. poz.1257), po rozpatrzeniu wniosku P. Grzegorza Goncarza

B U R M I S T R Z B R Z E S K A

USTALA LOKALIZACJĘ INWESTYCJI CELU PUBLICZNEGO DLA:

P. GRZEGORZ GONCARZ
zam. UL. MAŁOPOLSKA 172, 32-851 JADOWNIKI
lokalizacja inwestycji: JADOWNIKI, DZ. NR: 2788/2, 1502, 1498/6, 1498/4

1. Rodzaj zabudowy:

INFRASTRUKTURA TECHNICZNA

2. Funkcja zabudowy i zagospodarowania terenu:

BUDOWA SIECI WODOCIĄGOWEJ I KANALIZACJI SANITARNEJ

3. Warunki kształtowania ładu przestrzennego - parametry i wskaźniki:

3.1 Linie rozgraniczające teren inwestycji „TB": JAK W ZAŁĄCZNIKU MAPOWYM NR 1

3.2 Uwarunkowania lokalizacyjne inwestycji:

- KONIECZNOŚĆ ZACHOWANIA ODLEGŁOŚCI BEZPIECZNYCH OKREŚLONYCH W PRZEPISACH I NORMACH BRANŻOWYCH W STOSUNKU DO ISTNIEJĄCEJ INFRASTRUKTURY TECHNICZNEJ, DRÓG I TERENÓW LEŚNYCH.
- NA WARUNKACH ADMINISTRATORA DROGI GMINNEJ

3.3 Parametry projektowanej inwestycji:

- SIEĆ WODOCIĄGOWA Ø110PE O DŁUGOŚCI 165m z tolerancją do 20%
- SIEĆ KANALIZACJI SANITARNEJ Ø200PCV O DŁUGOŚCI 50m z tolerancją do 20%

4. Ochrona zdrowia ludzi, środowiska, przyrody i krajobrazu:

4.1 Oddziaływanie na środowisko oraz szczegółowe uwarunkowania związane z kwalifikowaniem przedsięwzięcia do sporządzenia raportu o tym oddziaływaniu:

INWESTYCJA O WNIOSKOWANYCH PARAMETRACH NIE FIGURUJE W ROZPORZĄDZENIU RADY MINISTRÓW Z DNIA 09.11.2010r /DZ.U z 2010r NR 213 POZ. 1397 W SPRAWIE OKREŚLENIA RODZAJÓW PRZEDSIĘWZIĘĆ MOGĄCYCH ZNACZĄCO ODDZIAŁYWAĆ NA ŚRODOWISKO ORAZ SZCZEGÓŁOWYCH UWARUNKOWAŃ ZWIĄZANYCH Z KWALIFIKOWANIEM PRZEDSIĘWZIĘCIA DO SPORZĄDZENIA RAPORTU O TYM ODDZIAŁYWANIU, ZATEM NIE WYMAGA PRZEPROWADZENIA POSTĘPOWANIA O TYM ODDZIAŁYWANIU.

4.2 Ochrona gruntów rolnych i leśnych:

POWIERZCHNIA TERENU INWESTYCJI „TB" – ok. 0,2ha
W ROZUMIENIU ART.2 UST.1 PKT.7 USTAWY Z DNIA 03.02.1995r O OCHRONIE GRUNTÓW ROLNYCH I LEŚNYCH /DZ.U z 1995r NR 121 z PÓŹN. ZM./ TEREN INWESTYCJI NIE WYMAGA WYŁĄCZENIA Z PRODUKCJI ROLNEJ.

5. Ochrona dziedzictwa kulturowego i zabytków oraz dóbr kultury współczesnej:

NIE WYSTĘPUJE

ZA ZGODNOŚĆ
Z ORYGINAŁEM
Technik ANNA BASARABA
Upr. bud. nr WB-NB-6346/122/81
w zakresie proj. instal. sanitarnych oraz kierowania, nadzorowania i kontrolowania budowy i robót w zakresie instal. sanitarnych
32-800 Brzesko, ul. Okocimska 21

22

6. Warunki obsługi w zakresie komunikacji i infrastruktury technicznej:
a - dostęp do drogi publicznej:
ZE WZGLĘDU NA SPECYFIKĘ PROJEKTOWANEGO ZAMIERZENIA, NIE MA KONIECZNOŚCI SPEŁNIENIA WARUNKU ZWIĄZANEGO Z POŁĄCZENIEM WNIOSKOWANEGO TERENU Z DROGĄ PUBLICZNĄ

7. Wymagania dotyczące ochrony interesów osób trzecich: ochrona przed pozbawieniem: dostępu do drogi publicznej, możliwością korzystania z wody, kanalizacji, energii elektrycznej i cieplnej oraz środków łączności, dostępu światła dziennego do pomieszczeń przeznaczonych na pobyt ludzi:
PRZEDMIOTOWE ZAMIERZENIE NIE MOŻE POWODOWAĆ OGRANICZENIA DOSTĘPU DO DROGI PUBLICZNEJ, MOŻLIWOŚCI KORZYSTANIA Z WODY, KANALIZACJI, ENERGII ELEKTRYCZNEJ I CIEPLNEJ ORAZ ZE ŚRODKÓW ŁĄCZNOŚCI, DOSTĘPU ŚWIATŁA DZIENNEGO DO POMIESZCZEŃ PRZEZNACZONYCH NA POBYT LUDZI. NALEŻY ZAPEWNIĆ OCHRONĘ PRZED UCIĄŻLIWOŚCIAMI POWODOWANYMI PRZEZ HAŁAS, WIBRACJE, ZAKŁÓCENIA ELEKTRYCZNE I PROMIENIOWANIE, A TAKŻE PRZED ZANIECZYSZCZENIEM POWIETRZA, WODY I GLEBY.

8. Granice i sposób zagospodarowania terenu lub obiektów podlegających ochronie w oparciu o przepisy odrębne (w tym terenów górniczych, narażonych na niebezpieczeństwo powodzi i osuwania się mas ziemnych)
NIE WYSTĘPUJE

9. Integralną częścią decyzji są następujące załączniki:
Załącznik nr 1 - ustalenia graficzne decyzji o warunkach zabudowy (część graficzna)

U Z A S A D N I E N I E

Dla wskazanego we wniosku terenu Gmina Brzesko nie posiada aktualnie prawnie obowiązującego miejscowego planu zagospodarowania przestrzennego, zgodnie z treścią art. 4 ust. 2 i art. 50 ust. 1 ustawy o planowaniu i zagospodarowaniu przestrzennym wnioskowana zmiana zagospodarowania terenu wymaga uzyskania decyzji o ustaleniu lokalizacji celu publicznego. Wnioskodawca złożył wniosek spełniający warunki określone w art. 52 ust. 2 powyższej ustawy. Zgodnie z art. 60 ust. 4 ustawy projekt decyzji opracował architekt Paulin Kural z listy Okręgowej Małopolskiej Izby Architektów Nr MP-1635.

W ZWIĄZKU Z POWYŻSZYM ORZECZONO JAK W SENTENCJI
W myśl art. 55 ustawy, decyzja niniejsza wiąże organ wydający decyzje
o pozwoleniu na budowę i nie stanowi podstawy do rozpoczęcia robót budowlanych

- Decyzja nie rodzi praw do terenu oraz nie narusza własności i uprawnień osób trzecich.
-Od niniejszej decyzji służy stronom prawo odwołania do Samorządowego Kolegium Odwoławczego w Tarnowie, ul. Bema 17 za pośrednictwem tut. Urzędu w terminie 14 dni od daty jej doręczenia.
- Odwołanie od decyzji o ustaleniu lokalizacji celu publicznego powinno zawierać zarzuty odnoszące się do decyzji, określać istotę i zakres żądania będącego przedmiotem odwołania oraz wskazać dowody uzasadniające to żądanie.
- Strony mają możliwość zrzeczenia się prawa do odwołania składając stosowne oświadczenie. Skutkiem zrzeczenia się prawa do odwołania będzie ostateczność decyzji bez możliwości jej zaskarżenia do Wojewódzkiego Sądu Administracyjnego.

Z upoważnienia Burmistrza
KIEROWNIK
Referatu Inwestycyjnego
i Inwestycji Komunalnych
mgr Antoni Staszczyk

Załączniki :
Załącznik nr 1 - ustalenia graficzne decyzji o lokalizacji celu publicznego.

Otrzymują:
1. INWESTOR
2. A/A

Urząd Miejski
w Brzesku
32-800 Brzesko, ul. Głowackiego 51
tel. 14 66 30 500, fax 14 66 30 545

Brak nie zaskarżenia niniejszej decyzji /postanowienia/ w czasie i trybie ustawowo przewidzianym stała się ost/c/ ostateczna/e/
z dniem 26.01.2018 r.
i podlega wykonaniu.

Brzesko, dnia 26.01.2018 INSPEKTOR
Elżbieta Pluskwa

ZA ZGODNOŚĆ
Z ORYGINAŁEM
Technik ANNA BASARABA
Upr. bud. nr WB-NB.3216/122/81
w zakresie proj. instal. sanitarnych oraz kierowania, nadzorowania i kontrolowania budowy i robót w zakresie instal. sanitarnych
32-800 Brzesko, ul. Okocimska 21

Województwo: MAŁOPOLSKIE

Powiat: BRZ

Jednostka ewidencyjna: 120202_5 Brzesko - obszar wiejski

Obręb ewidencyjny: 2 Jadowniki

STAROSTA BRZESKI

(nazwa organu wydającego dokument)

Godło mapy: 7.123.17.15.1

MAPA ZASADNICZA

Skala mapy 1:1000

ZAŁĄCZNIK NR 1 - USTALENIA GRAFICZNE DECYZJI O USTALENIU LOKALIZACJI INWESTYCJI CELU PUBLICZNEGO (CZĘŚĆ GRAFICZNA)

dotyczy sprawy znak:

ITK.III.6733.67.2017.EP

przedmiot inwestycji.:

BUDOWA SIECI WODOCIĄGOWEJ I KANALIZACJI SANITARNEJ

lokalizacja inwestycji:

JADOWNIKI, DZIAŁKI NR: 2788/2, 1502, 1498/6, 1498/4

opracował mgr inż. arch. Paulin Kural, uprawnienia nr MPOIA 051/2010 wpisany na listę samorządu zawodowego architektów nr ewid. MP-1635

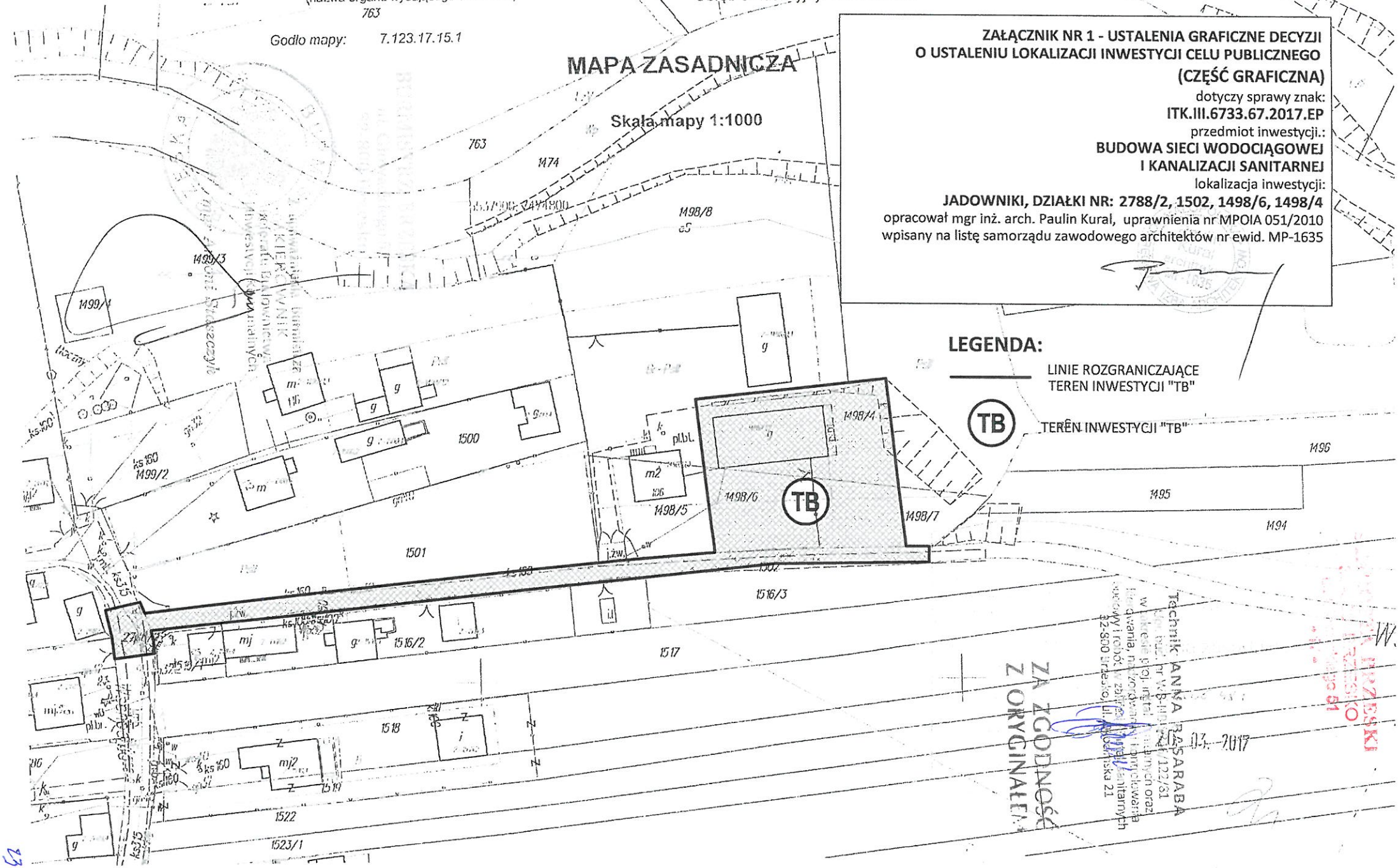

LEGENDA:

LINIE ROZGRANICZAJĄCE TEREN INWESTYCJI "TB"

TB TEREN INWESTYCJI "TB"

ZA ZGODNOŚĆ Z ORYGINAŁEM

Technik ANNA BASARABA

Mgr inż. nr WS-NB-PZ/122/81 w zakresie proj. instal. sanitarnych oraz kierowania, nadzorowania i opracowania sieciowy i robót w zakresie instal. sanitarnych 32-800 Brzesko, ul. Jadowniska 21

03.-2017

23

BURMISTRZ BRZESKA
ul. Chrobrego 50
32-800 Brzesko

DECYZJA

Nz: ITK.III.7320.3.U1.2018.JG **Brzesko dnia 04.01.2018 r.**

Na podstawie art.39 ust. 3 i 3a ustawy z dnia 21 marca 1985r. o drogach publicznych (Dz.U. 1z 2013r.,poz.260) i art.104 Ustawy z dnia 14 czerwca 1960r. - KPA (tekst jednolity Dz. U. z 2017 r. poz. 935),po rozpatrzeniu sprawy z wniosku, który złozył P. Grzegorz Goncarz, zam. Jadowniki ul. Małopolska 172

ZEZWALA SIĘ

1.Na wejście w teren działki Nr ewid: 2788/2 **tj. ulicy Wschodniej w Jadownikach celem wykonania sieci wodociągowej do działki Nr ewid: 1498/6** tj. umieszczenie urządzenia infrastruktury technicznej niezwiązanej z potrzebami zarządzania drogami i potrzebami ruchu drogowego.

2. Zobowiązuje się Wnioskodawcę przed przystąpieniem do prowadzenia robót do uzyskania zezwolenia zarządcy drogi na prowadzenie robót w pasie drogowym na podstawie art.40 ust. 1 i 2 pkt.1 cyt. Ustawy, oraz zezwolenia zarządcy drogi na umieszczenie w/w przyłącza w pasie drogowym na podstawie art. 40 ust. 1 i 2 pkt 2 cyt. ustawy.

3. Ustala się następujące warunki umieszczenia linii:

- przekroczenie działki drogowej Nr ewid: 2788/2 w Jadownikach wykonać rozkopem pod warunkiem odtworzenia jezdni asfaltowej o grubości min 7 cm na całej szerokości jezdni i całej długości robót,

- na bieżąco utrzymywać porządek i czystość na terenie przylegającym do placu budowy, a wykop w pasie drogowym zasypać gruntem rodzimym lub kruszywem (w przypadku gruntów trudnych do zagęszczenia).

- odtworzyć podbudowę jezdni, oraz wierzchnią warstwę pobocza z kruszywa naturalnego o grubości 40 cm, i odtworzyć nawierzchnię asfaltową o grubości 7 cm

- po zakończeniu robót pas drogowy przywrócić do stanu pierwotnego i zgłosić niezwłocznie do odbioru.

.W/w sieć należy wykonać zgodnie z wymogami określonymi w rozporządzeniu Ministra Transportu i Gospodarki Morskiej z dnia 2 marca 1999r. w sprawie warunków technicznych, jakim powinny odpowiadać drogi publiczne i ich usytuowanie (Dz.U.nr 43,poz.430)

5. Należy zachować wszelkie parametry zawarte w projekcie.

6.Sieć należy wykonać zgodnie z warunkami zezwolenia na zajęcie pasa drogowego.

7. W przypadku kolizji w/w sieci z elementami pasa drogowego podczas przebudowy pasa drogowego inwestor na własny koszt dokona przełożenia lub zabezpieczenia uzgadnianej sieci..

8. Zakończenie robót w pasie drogowym zgłosić niezwłocznie zarządcy drogi (do odbioru).

UZASADNIENIE

Zgodnie z art.39 ust. 1 pkt 1 ustawy o drogach publicznych z dnia 21 marca 1985r. (Dz.U. z 2013r. poz. 260) zabronione jest lokalizowanie obiektów budowlanych, umieszczenia urządzeń, przedmiotów i materiałów niezwiązanych z potrzebami zarządzania drogami lub potrzebami ruchu drogowego. Wyjątek stanowi zapis ust.3 cyt. przepisu, zgodnie z którym w szczególnie uzasadnionych przypadkach umieszczanie w pasie drogowym obiektów

ZA ZGODNOŚĆ Z ORYGINAŁEM
Technik ANNA BASARABA
upr. bud. nr WB-NB-8[illegible]/122/61
w zakresie proj. instal. [illegible] oraz
kierowania, nadzorowania i kontrolowania
budowy i robót w zakresie instal. sanitarnych
32-800 Brzesko, ul. Okocimska 21

74

SGA POCZTA BRZESKI
URZĄD MIEJSKI
W BRZESKU
32-800 BRZESKO
ul. Głowackiego 51

budowlanych lub urządzeń niezwiązanych z potrzebami zarządzania drogami lub potrzebami ruchu może nastąpić wyłącznie za zezwoleniem właściwego zarządcy drogi, wydawanym w drodze decyzji administracyjnej.
Z przywołanych przepisów wynika jednoznacznie, iż ustawodawca w celu ochrony pasa drogowego przeznaczonego do prowadzenie ruchu i postoju pojazdów, oraz ruchu pieszych wprowadził zakaz umieszczania w nim w/w urządzeń. Warunkiem odstępstwa od tego zakazu jest wystąpienie w konkretnej sprawie szczególnie uzasadnionego przypadku. Udzielenie zatem rzeczowego zezwolenia powinno mieć charakter wyjątkowy.
W uznaniu organu I instancji w niniejszej sprawie w dniu wydania przedmiotowej decyzji zachodzą przesłanki określone w art.39 ust.3 ustawy uzasadniające **wyrażenie zgody na zlokalizowanie w pasie drogowym ulicy Wschodniej w Jadownikach sieci wodociągowej** tj. umieszczenie urządzenia infrastruktury technicznej niezwiązanej z potrzebami zarządzania drogami i potrzebami ruchu drogowego. Lokalizacja ta nie powinna wpływać negatywnie na funkcjonowanie układu drogowego pod warunkiem zachowania przez stronę wnioskującą w/w warunków.

Zgodnie z warunkami decyzji przed przystąpieniem do fizycznego umieszczenia w/w przyłącza jest wystąpienie wnioskodawcy z wnioskiem o zajęcie pasa drogowego na czas trwania robót, oraz z wnioskiem na umieszczenie w/w sieci w pasie drogowym ulicy **Wschodniej** i ustalającej za to należne opłaty.

POUCZENIE

- Od niniejszej decyzji służy stronie odwołanie do Samorządowego Kolegium Odwoławczego w Tarnowie ul. Bema 17 za pośrednictwa Burmistrza Brzeska w terminie 14 dni od jej doręczenia.
- Za każdy dzień nieuzgodnionego z zarządcą drogi zajęcia pasa drogowego (dotyczy również przewiertu) jest naliczana 10-cio krotna opłata.
- w załączeniu wniosek na zajęcie pasa drogowego i na umieszczenie w pasie drogowym w/w urządzenia (należy złożyć minimum z 10 –cio dniowym wyprzedzeniem).

Wobec nie zaskarżenia niniejszej decyzji /postanowienia/ w czasie i trybie ustawowo przewidzianym stała się ona/o/ ostateczna/e/

z dniem 18.01.2018.
i podlega wykonaniu.

Brzesko, dnia 02.02.2018 r.

INSPEKTOR
inż. Anna Bezak-Świerczek

Otrzymują:
2 x Adresat
1 x A/a

URZĄD MIEJSKI
W BRZESKU
32-800 BRZESKO
ul. Głowackiego 51

Z upoważnienia Burmistrza
KIEROWNIK
Referatu Gospodarki Komunalnej
i Ochrony Środowiska
mgr inż. Teresa Pieła

ZA ZGODNOŚĆ
Z ORYGINAŁEM
Technik ANNA BASARABA
Upr. bud. nr WO-NB/3846/122/51
w zakresie proj. instal. sanitarnych oraz
kierowania, nadzorowania i kontrolowania
budowy i robót w zakresie instal. sanitarnych
32-800 Brzesko, ul. Okrzei ska 21

25

STAROSTWO POWIATOWE
BRZESKO
ul. Słowackiego 51

Urząd Miejski
W BRZESKU
32-800 Brzesko, ul. Słowackiego 51
tel. 14 63 63 100, fax 14 66 30 545
-14-

Pan Grzegorz Goncarz
Ul. Małopolska 172
32-851 Jadowniki

Nasz znak:
GGMR.IV.7230.2.1.2018

Brzesko, 09.01.2018 r.

Urząd Miejski w Brzesku uzgadnia lokalizację projektowanej sieci wodociągowej i kanalizacji sanitarnej pod drogą wewnętrzną boczną od ul. Wschodniej na działce ewid. nr 1502 w miejscowości Jadowniki, stanowiącej własność Gminy Brzesko, do budynku na działkach nr nr: 1498/6 i 1498/4, po szlaku określonym na rysunku stanowiącym załącznik do wniosku.
Sieci należy wykonać metodą przewiertu. Pobocze i nawierzchnię drogi należy przywrócić do stanu poprzedniego.
Wyrażamy zgodę na dysponowanie działką ewid. nr 1502 na cele budowlane.
Za zajęcie nieruchomości na czas budowy oraz za umieszczenie urządzenia na nieruchomościach Gminy Brzesko **zostaną naliczone opłaty** zgodnie z Zarządzeniem Burmistrza Brzeska nr 192/2016 z dnia 27 lipca 2016 r., zmienionym Zarządzeniem nr 314/2016 z dnia 14 listopada 2016 r. w sprawie zasad i wysokości opłat za zajęcie nieruchomości stanowiących własność Gminy Brzesko, wykorzystywanych lub przeznaczonych do wykorzystania jako drogi wewnętrzne, przy czym stosowne zapisy zostaną zawarte w formie umowy cywilno-prawnej.
Wniosek o wyrażenie zgody na zajęcie nieruchomości gminnej winien zostać złożony w tut. Urzędzie z wyprzedzeniem minimum 14-sto dniowym przed planowanym rozpoczęciem robót.(załącznik do w/w zarządzenia)
Wejście w teren celem wykonania prac będzie możliwe dopiero po podpisaniu stosownej umowy, o której mowa wyżej.

Z upoważnienia Burmistrza
Z-ca BURMISTRZA
mgr inż. Jerzy Tyrbiel

Otrzymują:
1 x adresat
1 x a/a

ZA ZGODNOŚĆ
Z ORYGINAŁEM
Technik ANNA BISARABA
Upr. wid. nr WB-NB-5546/122/81
w zakresie proj. instal. sanitarnych oraz
kierowania, nadzorowania i odbioru robót
budowy i robót w zakresie instal. sanitarnych
32-800 Brzesko, ul. Okocimska 21

26

...A BRZESKI
... BRZESKO
...ego 51

REJONOWE PRZEDSIĘBIORSTWO WODOCIĄGÓW
I KANALIZACJI W BRZESKU Spółka z o.o.
32–800 Brzesko ul. Solskiego 13
Tel. 014/6626510, 014/6626541, tel./fax. 014/6626511
e-mail: rpwikbrzesko@poczta.onet.pl

Pan Grzegorz Goncarz
ul. Małopolska 172
32 – 851 Jadowniki

ZA ZGODNOŚĆ
Z ORYGINAŁEM
Technik ANNA BASARABA
Upr. bud. nr WB-NB-8315/122/81
w zakresie proj. instal. sanitarnych oraz
kierowania, nadzorowania, kontrolowania
budowy i robót w zakresie instal. sanitarnych
32-800 Brzesko, ul. Okocimska 21

RPWiK/T/KP/3459/2015/2016
Brzesko, dnia 14.03.2016 r.

Dotyczy: warunków technicznych przyłączenia do sieci.

W odpowiedzi na pismo Rejonowe Przedsiębiorstwo Wodociągów i Kanalizacji w Brzesku Sp. z o.o. podaje warunki przyłączenia do sieci wodociągowej i kanalizacyjnej budynku mieszkalno - gospodarczego zlokalizowanego na dz. nr 1498/4, 1498/6 w m. Jadowniki, ul. Wschodnia:

1. Zapewniamy dostawę wody do celów socjalno – bytowych i odbiór ścieków socjalno – bytowych w ilości odpowiedniej dla wyposażenia określonego w złożonym wniosku.
2. Podłączenie wody zaprojektować z istniejącej sieci wodociągowej Ø110 PCV zaznaczonej na mapie. Wykonać odcinek sieci wodociągowej do dz. nr 1498/6 z rur PE100 Ø110. Przyłącz wody wykonać z rur PE na ciśnienie 1MPa o średnicy określonej przez projektanta. Włączenie wykonać za pomocą opaski nawiercającej. Połączenie z instalacją wewnętrzną wykonywać za pomocą złączek elektrooporowych.
3. Na połączeniu wewnętrznej instalacji wodociągowej w budynku lub zewnętrznej na terenie działki z siecią wodociągową, należy zainstalować wodomierz główny z uwzględnieniem Polskich Norm dotyczących zabudowy zestawów wodomierzowych i wymagań instalacyjnych dla wodomierzy. Wodomierz należy montować na konsoli.
   Wewnętrzna instalacja wodociągowa winna być wyposażona w odpowiednie zespoły zabezpieczające przed możliwością wtórnego zanieczyszczenia wody pitnej, dostosowane do rodzaju urządzeń i wyposażenia instalacji wodociągowych (norma PN-92/B-01706/Az 1: 1999, PN-EN1717:2003).
4. Podłączenie kanalizacji przewidzieć do istniejącej kanalizacji Ø160 znajdującej się w dz. drogowej. Wykonać odcinek sieci kanalizacyjnej do dz. nr 1498/6 z rur PCV. Studnie kanalizacyjne wykonać z kręgów betonowych łączonych na uszczelki gumowe o średnicy min. 1,0 m. Przyłącz kanalizacji wykonać z rur PVC-U o ściance litej jednowarstwowej o średnicy min Ø160. Przyłącz kanalizacyjny włączyć do sieci poprzez studzienkę kanalizacyjną. W przypadku projektowania studzenki/studzienek na przyłączu pierwsza studzenka na posesji licząc od kanału głównego lub włączeniowa powinna być z kręgów betonowych min. DN 1000. Pozostałe studzienki można wykonać z PCV min. Ø425.
5. Skanalizowanie piwnic wymaga zainstalowania urządzeń przeciwzalewowych na instalacji wewnętrznej. Piony instalacji kanalizacyjnej powinny być wentylowane.
6. Wewnętrzną instalację wodociągową i kanalizacyjną wykonać zgodnie z wymogami Rozporządzenia Ministra Infrastruktury z dnia 12.04.2002 r. w sprawie warunków technicznych jakim powinny odpowiadać budynki i ich usytuowanie (Dz. U. nr 75, poz. 690, z późn. zm.).
7. Budowa sieci i przyłączy wymaga sporządzenia odrębnych dokumentacji technicznych zawierającej plan sytuacyjny sporządzony na kopii aktualnej mapy zasadniczej przyjętej do państwowego zasobu geodezyjnego i kartograficznego. Wniosek do Starosty Powiatowego o przeprowadzenie narady koordynacyjnej musi obejmować sytuowanie projektowanego odcinka sieci oraz przyłączy w przypadku zagrożeń wynikających z możliwej kolizji między sytuowanymi na tym samym terenie sieciami uzbrojenia terenu. O sposobie, terminie i miejscu przeprowadzenia narady koordynacyjnej wnioskodawca zostanie zawiadomiony przez Starostę. Przed złożeniem ww. wniosku należy wstępnie uzgodnić trasę sieci w RPWiK Brzesko.

27

REJONOWE PRZEDSIĘBIORSTWO WODOCIĄGÓW
I KANALIZACJI W BRZESKU Spółka z o.o.
32–800 Brzesko ul. Solskiego 13
Tel. 014/6626510, 014/6626541, tel./fax. 014/6626511
e-mail: rpwikbrzesko@poczta.onet.pl

8. Sieci i przyłącza wykonać zgodnie z dokumentacją techniczną uzgodnioną w RPWiK w Brzesku Sp. z o.o., obowiązującymi przepisami prawa budowlanego, normami, posiadanymi uzgodnieniami wynikającymi z przepisów szczególnych.
9. Budowa sieci i przyłączy nie może naruszać praw osób trzecich. Inwestor zobowiązany jest uzyskać zgody właścicieli działek na których prowadzona będzie inwestycja.
10. Budowa sieci i przyłączy, wraz z robotami zanikowymi podlega odbiorowi przez RPWiK Brzesko Sp. z o.o.
11. Warunki dostawy wody i odprowadzania ścieków dla przyłączonej nieruchomości określi umowa o zaopatrzeniu w wodę i odprowadzania ścieków.
12. Niniejsze warunki dotyczą stanu prawnego nieruchomości wykazanego we wniosku o wydanie warunków technicznych doprowadzenia wody.
13. Warunki przyłączenia są ważne przez okres dwóch lat od dnia wydania.

Warunki sporządził:
mgr inż. Krzysztof Przybyło

Otrzymują:
1 x Adresat,
1 x a/a.

V-ce PREZES ZARZĄDU SPÓŁKI
mgr inż. Jerzy Wolnik

ZA ZGODNOŚĆ
Z ORYGINAŁEM

Technik ANNA BASAR...
Upr. bud. nr WB-NR/B346/322/...
w zakresie proj. instal...
kierowania, nadzoro...
budowy i robót w zak...
32-800 Brzesko, ul. ...

REJONOWE PRZEDSIĘBIORSTWO WODOCIĄGÓW
I KANALIZACJI W BRZESKU Spółka z o.o.
32–800 Brzesko ul. Solskiego 13
Tel. 146626510, 146626541, tel./fax. 146626511
e-mail: techniczny@rpwikbrzesko.com.pl

Pan Grzegorz Goncarz
ul. Małopolska 172
32 – 851 Jaadowniki

RPWiK/T/2393/2018
Brzesko, dnia 26.07.2018 r.

Dotyczy: przedłużenia terminu przyłączenia do sieci.

W odpowiedzi na pismo z dnia 24.07.2018 r. Rejonowe Przedsiębiorstwo Wodociągów i Kanalizacji w Brzesku Sp. z o.o. informuje, że przedłuża ważność warunków technicznych przyłączenia do sieci znak: RPWiK/T/KP/3459/2015/2016 do dnia 27.07.2020 r.

Otrzymują:
1 x Adresat,
1 x a/a.

KIEROWNIK
Działu Technicznego
mgr inż. Jerzy Wolnik

ZA ZGODNOŚĆ
Z ORYGINAŁEM
Technik ANNA BASARABA
Upr. bud. nr WB-NB-8346/122/81
w zakresie proj. instal. sanitarnych oraz
kierowania, nadzorowania i kontrolowania
budowy i robót w zakresie instal. sanitarnych
32-800 Brzesko, ul. Okocimska 21

28

REJONOWE PRZEDSIĘBIORSTWO WODOCIĄGÓW
I KANALIZACJI W BRZESKU Spółka z o.o.
32–800 Brzesko ul. Solskiego 13
Tel. 146626510, 146626541, tel./fax. 146626511
e-mail: techniczny@rpwikbrzesko.com.pl

Usługi Projektowe
i Nadzór Inwestorski
Basaraba Anna
32-800 Brzesko
ul. Okocimska 21

RPWiK/T/2542/2018

Brzesko, dnia 10.08.2018 r.

Dotyczy: wstępnego uzgodnienia trasy projektowanej sieci wodociągowej i kanalizacyjnej.

Rejonowe Przedsiębiorstwo Wodociągów i Kanalizacji w Brzesku Spółka z o.o. w odpowiedzi na pismo informuje, że uzgadnia trasę sieci wodociągowej i kanalizacji sanitarnej projektowanej w dz. nr 1502 w m. Jadowniki dla budynków zlokalizowanych na dz. nr 1498/5 i 1498/6.

Otrzymują:
1 x Adresat,
1 x aa.

KIEROWNIK
Działu Technicznego
mgr inż. Jerzy Wolnik

ZA ZGODNOŚĆ
Z ORYGINAŁEM
Technik ANNA BASARABA
Upr. bud. nr WB-NE-6016/122/61
w zakresie proj. instalacyjnych oraz
kierowania, nadzorowania i kontrolowania
budowy i robót w zakresie instal. sanitarnych
32-800 Brzesko, ul. Okocimska 21

24

STAROSTA BRZESKI
URZĄD POWIATOWY W BRZESKU
ul. Bartosza Głowackiego 51

Znak sprawy: **GK-I.6630.1.344.2018.AO**

z dnia 17-07-2018

PROTOKÓŁ

z narady koordynacyjnej przeprowadzonej w siedzibie Starostwa Powiatowego w Brzesku, ul. Bartosza Głowackiego 51 w dniu **17-07-2018 r.**

Wnioskodawca: USŁUGI PROJEKTOWE I NADZÓR INWESTORSKI
Anna Basaraba
OKOCIMSKA 21
32-800 Brzesko

Sposób przeprowadzenia narady: bezpośrednio w siedzibie Starostwa, ~~za pomocą środków komunikacji elektronicznej~~

Opis przedmiotu narady:
Sieć wodociągowa, sieć kanalizacji sanitarnej, lokalizowane na działkach nr: 2788/2, 1502, 1498/6 w obrębie ewidencyjnym Jadowniki gmina Brzesko.

Przewodniczący narady: Alina Obal - Inspektor w Wydziale Geodezji i Kartografii

Uczestnicy narady koordynacyjnej:

Lp	Nazwa Instytucji	Imię i nazwisko osoby reprezentującej podmiot	Podpis uczestnika narady
1	Rejonowe Przedsiębiorstwo Wodociągów i Kanalizacji w Brzesku Sp. z o.o	SPECJALISTA ds. technicznych *mgr inż. Agata Milewska*	
2	Burmistrz Brzeska	Referat Rolnictwa i Leśnictwa *mgr inż. Dorota Wąsik* INSPEKTOR	
3	Wnioskodawca		

Stanowiska uczestników narady:

Projekt należy uzgodnić branżowo w RPWiK w Brzesku Spółka z o.o.

SPECJALISTA ds. technicznych
mgr inż. Agata Milewska

Urząd Miejski W BRZESKU
32-800 Brzesko, ul. Głowackiego 51
tel. 14 66 53 100, fax 14 66 30 545
-14-

Uzgadnia się bez uwag.

Referat Rolnictwa i Leśnictwa
mgr inż. Dorota Wąsik
INSPEKTOR

Stwierdzam zgodność z oryginałem
Brzesko, dnia 17. 07. 2018
Z up. STAROSTY
Alina Obal
INSPEKTOR
w Wydziale Geodezji i Kartografii

30

Stwierdzam zgodność
z oryginałem

Brzesko, dnia 17. 07. 2018

Z up. STAROSTY

Alina Sikal
INSPEKTOR
w Wydziale Geodezji i Kartografii

STAROSTA BRZESKI
ul. Głowackiego 51

Stanowiska uczestników narady przesłane pocztą elektroniczną, będące załącznikiem do niniejszego protokołu:

Stwierdzam zgodność z oryginałem

Brzesko, dnia 17. 07. 2018

Z up. STAROSTY
Alina Obal
INSPEKTOR
w Wydziale Geodezji i Kartografii

UWAGI STAROSTY BRZESKIEGO

Ochrona znaków geodezyjnych

1. Zgodnie z art. 15 ust. 1 ustawy z dnia 17 maja 1989 r Prawo geodezyjne i kartograficzne (Dz. U. z 2016 r. poz. 1629) **znaki geodezyjne, urządzenia zabezpieczające te znaki oraz budowle triangulacyjne podlegają ochronie.**
2. Zgodnie z art. 15 ust. 3 ww. ustawy właściciel lub inna osoba władającą nieruchomością, na której znajdują się znaki geodezyjne, urządzenia zabezpieczające te znaki oraz budowle triangulacyjne są obowiązani:
   a) nie dokonywać czynności powodujących ich zniszczenie, uszkodzenie lub przemieszczenie;
   b) niezwłocznie zawiadomić właściwego starostę o ich zniszczeniu, uszkodzeniu, przemieszczeniu lub zagrażaniu przez nie bezpieczeństwu życia lub mienia.
3. Zgodnie z art. 48.1. ust. 3 ustawy z dnia 17 maja 1989 r. Prawo geodezyjne i kartograficzne (Dz. U z 2016 poz. 1629 kto wbrew przepisom art. 15 w/w prawa niszczy, uszkadza, przemieszcza znaki geodezyjne podlega karze grzywny.
4. **Zniszczone w trakcie realizacji inwestycji znaki geodezyjne Inwestor powinien na swój koszt wznowić, zlecając wykonanie tych czynności jednostkom wykonawstwa geodezyjnego.**

W obrębie projektowanej inwestycji znajdują się / nie znajdują się punkty osnowy geodezyjnej nr:

Pomimo prawidłowego zawiadomienia w naradzie koordynacyjnej nie uczestniczyli:

WN. OSKODANCA

Po zakończeniu narady koordynacyjnej protokół został odczytany wszystkim obecnym i po odczytaniu podpisany przez osoby biorące udział w naradzie.

SPECJALISTA ds. technicznych
mgr inż. Agata Milewska

Referat Rolnictwa i Leśnictwa
mgr inż. Dorota Wąsik
INSPEKTOR

INSPEKTOR w Wydziale Geodezji i Kartografii
Alina Obal

Odpis protokołu narady koordynacyjnej na żądanie zainteresowanego uczestnika narady został wydany:

31

Stwierdzam zgodność
z oryginałem

17. 07. 2018

Brzesko, dnia .....

Z up. STAROSTY

Alina Obal

INSPEKTOR

w Wydziale Geodezji i Kartografii

...STA BRZESKI
... BRZESKO
... 51

REJONOWE PRZEDSIĘBIORSTWO WODOCIĄGÓW
I KANALIZACJI W BRZESKU Spółka z o.o.
32–800 Brzesko ul. Solskiego 13
Tel. 146626510, 146626541, tel./fax. 146626511
e-mail: techniczny@rpwikbrzesko.com.pl

Usługi Projektowe
i Nadzór Inwestorski
Basaraba Anna
32-800 Brzesko
ul. Okocimska 21

RPWiK/T/3696/2018

Brzesko, dnia 31.10.2018 r.

Dotyczy: uzgodnienia projektu.

Rejonowe Przedsiębiorstwo Wodociągów i Kanalizacji w Brzesku Spółka z o.o. w odpowiedzi na pismo informuje, że uzgadnia Projekt budowlany pn. „Budowa odcinka sieci wodociągowej i kanalizacji sanitarnej na działkach nr 2788/2, 1502, 1498/6 w miejscowości Jadowniki ul. Wschodnia ".

KIEROWNIK
Działu Technicznego
mgr inż. Jerzy Wolnik

Otrzymują:
1 x Adresat,
1 x aa.

STAROSTA BRZESKI
32-800 BRZESKO
ul. Głowackiego 51

OŚWIADCZENIE

Oświadczam, jak nakazuje art. 20 p.4 Prawa Budowlanego że niniejszy PROJEKT BUDOWLANY budowy odcinka sieci wodociągowej i kanalizacji sanitarnej w m. Jadowniki ul. Wschodnia przez dz. nr 2788/2, 1502, 1498/6 jest sporządzony zgodnie z obowiązującymi przepisami, oraz zasadami wiedzy technicznej.

Brzesko, 10. 2018 r.

Technik ANNA BASARABA
Upr. bud. nr WB-NB-8346/122/81
w zakresie proj. instal. sanitarnych oraz
kierowania, nadzorowania i kontrolowania
budowy i robót w zakresie instal. sanitarnych
32-800 Brzesko, ul. Okocimska 21

.....

Tchn. Anna Basaraba
Nr upr. WB-NB-8346/122/81

33

STAROSTA BRZESKI
BRZESKO
ul. Okocimskiego 31

III Informacja o geotechnicznych warunkach posadowienia.

Opinia geotechniczna podłoża gruntowego w m. Jadowniki – lokalizacja odcinka sieci wodociągowej i kanalizacji sanitarnej.
Przy projektowaniu wykorzystano badania geologiczne dla projektowanej sieci wodociągowej i kanalizacyjnej sporządzone przez pracownię geologiczną GEOGLIF - Joanna Janda- Brzesko.
Na podstawie Rozporządzenia Ministra Spraw Wewnętrznych i Administracji z dnia 25 kwietnia 2012 roku w sprawie ustalenia geotechnicznych warunków posadowienia obiektów budowlanych (Dz.U.2012 poz.463). Budowa geologiczna omawianego terenu została rozpoznana wierceniami badawczymi do gł. 3,0 mp.p.t. Rejon wykonywanych prac geologicznych znajduje się na obszarze Zapadliska przedkarpackiego utworzonego w trzeciorzędzie w wyniku ruchów górotwórczych i wypełnionego osadami morza mioceńskiego. Na utworach mioceńskich zalegają grunty do których należą piaski i żwiry rzeczne powstałe w okresie zlodowacenia południowo-polskiego i bałtyckiego.
Na przedmiotowym terenie w podłożu dominują grunty nośne, średnio zagęszczone piaski drobne i piaski średnie przechodzące wraz z głębokością w nośne gliny pylaste zwięzłe w stanie twardoplastycznym.
Podczas wierceń w marcu 2018r. nie stwierdzono występowania zwierciadła wód gruntowych, nie napotkano również miejscowych sączeń. W okresie niekorzystnych warunków atmosferycznych, porach mokrych może okresowo pojawiać się zwierciadło wód gruntowych. Zjawiska te będą zanikały w czasie.
Stwierdzone warunki geologiczno - inżynierskie w kontekście planowanej inwestycji można uznać za korzystne pod względem nośności. Spodziewane obciążenie gruntu przez sieć wodociągową są niewielkie.
Teren inwestycji leży poza zasięgiem eksploatacji górniczej.
Roboty ziemne prowadzone będą w gr. kat II i III.
Teren inwestycji leży poza obszarem obsuwania się mas ziemnych, w omawianym terenie ukształtowanie terenu jest płaskie.
Na podstawie w/w badań geotechnicznych określono kategorię geotechniczną dla projektowanego obiektu liniowego jako drugą w prostych warunkach gruntowych.

czerwiec - 2018 r.

Technik ANNA BASARABA
Upr. bud. nr WB-NB-3316/122/91
w zakresie proj. instal. sanitarnych oraz
kierowania, nadzorowania i kontrolowania
budowy i robót w zakresie instal. sanitarnych
32-800 Brzesko, ul. Okocimska 21

mgr inż. Agata Milewska
uprawnienia budowlane do projektowania
i kierowania robot. budowlanymi nr ewid.
MAP/0591/PWBS/17
w specjalności instalacyjnej w zakresie sieci,
instalacji i urządzeń cieplnych, wentylacyjnych,
gazowych, wodociągowych i kanalizacyjnych
bez ograniczeń.