PROJEKT BUDOWLANY

OBIEKT: Budowa odcinka sieci wodociągowej na działkach o nr ewid. 587/2, 577/4, 577/3, 576/6, 576/1, 576/4 w miejscowości Brzesko.

ADRES : Brzesko, ul. Wiejska
dz. nr 587/2, 577/4, 577/3, 576/6, 576/1, 576/4.

KAT. OBIEKTU: XXVI
BRANŻA: sanitarna

INWESTOR: Rejonowe Przedsiębiorstwo Wodociągów i Kanalizacji w Brzesku Sp. z o.o.
32-800 Brzesko ul. Solskiego 13

Technik ANNA BASARABA
Upr. bud. nr WB-NB-8346/122/81
w zakresie proj. instal. sanitarnych oraz kierowania, nadzorowania i kontrolowania budowy i robót w zakresie instal. sanitarnych
32-800 Brzesko, ul. Okocimska 21

Opracował: tchn. Anna Basaraba
UPR. NR WB-NB 8346/122/81
MAP/IS/6895/02

Projektował: mgr inż. Agata Milewska
UPR. NR MAP/0591/PWBS/17
MAP/IS/0101/18

mgr inż. Agata Milewska
uprawnienia budowlane do projektowania i kierowania robót budowlanych nr ewid. MAP/0591/PWBS/17
w specjalności instalacyjnej w zakresie sieci, instalacji i urządzeń cieplnych, wentylacyjnych, gazowych, wodociągowych i kanalizacyjnych bez ograniczeń.

Brzesko 09. 2018

Spis treści

STR

A Opis techniczny

I Część opisowa dla sieci wodociągowej

1. Podstawa opracowania 3
2. Przedmiot inwestycji 3
3. Zakres opracowania 3
4. Istniejący stan zagospodarowania terenu 3
5. Warunki geologiczne i hydrogeologiczne 3
6. Układ sieci wodociągowej 3
7. Roboty ziemne i odwodnienie wykopów 4
8. Sieć wodociągowa i uzbrojenie 4
9. Próba szczelności hydrauliczna 5
10. Płukanie i dezynfekcja sieci wodociągowej 5
11. Skrzyżowanie rurociągu z innym uzbrojeniem 6
12. Cykl inwestycyjny 6
13. Wytyczne realizacji inwestycji 6
14. Wytyczne eksploatacyjne 7
15. Oddziaływanie inwestycji na środowisko 7
16. Określenie obszaru oddziaływania obiektu 7
17. Warunki BHP i P-POŻ 7
18. Uwagi końcowe 7

II Informacja do planu BIOZ

B Część graficzna

1. Rys. nr 1 Plan sytuacyjny skala 1:500 12
2. Rys. nr 2 Profil sieci wodociągowej 13
3. Rys. nr 3 Rysunek węzłów montażowych 14
4. Rys. nr 4 Schemat bloków oporowych 15
5. Rys. nr 5 Przekrój poprzeczny wykopu 16
6. Rys. Nr 6 Przejście wodociągiem przez drogę 17

C Załączniki

1. Wypis z rejestru gruntów 19
2. Decyzja o ustaleniu lokalizacji inwestycji celu publicznego 21
3. Decyzja zarządcy ul. Wiejskiej 23
4. Warunki RPWiK Brzesko 24
5. Protokół z narady koordynacyjnej Star. Pow. Brzesko 25
6. Uzgodnienia RPWiK Brzesko 28
7. Decyzje o nadaniu uprawnień budowlanych 30
8. Zaświadczenie o przynależności do MOIIB 32
9. Oświadczenia 34

III Informacja o geotechnicznych warunkach posadowienia **36**

OPIS TECHNICZNY

do projektu budowlanego

I. Część opisowa dla sieci wodociągowej

1. Podstawa opracowania.

Podstawę opracowania dokumentacji stanowi:

- umowa zawarta z Inwestorem
- Decyzja o ustaleniu lokalizacji inwestycji celu publicznego
- uzgodnienia z właścicielami działek
- zapewnienie dostawy wody i warunki techniczne włączenia wydane przez Rejonowe Przedsiębiorstwo Wodociągów i Kanalizacji w Brzesku.
- podkłady sytuacyjno-wysokościowe w skali 1 : 500 klauzulowane do celów projektowych.
- obowiązujące normy i przepisy projektowo-wykonawcze.

2. Przedmiot inwestycji

Przedmiotem opracowania jest zaopatrzenie w wodę budynku mieszkalnego zlokalizowanego na działce nr 576/4 w Brzesku, oraz w przyszłości do budynków lokalizowanych na sąsiednich działkach. Trasę sieci wyznaczono wzdłuż drogi dojazdowej oraz granic nieruchomości zgodnie z uzyskanymi zgodami weścia w teren od właścicieli posesji - działkami nr 587/2, 577/4, 577/3, 576/6, 576/1, 576/4.
Zaopatrzenie budynku w wodę nastąpi poprzez wybudowanie odcinka sieci wodociągowej Ø 110 PE przez dz. j.w. Włączenie do istniejącego wodociągu nastąpi na dz. nr 587/2. Trasę wodociągu dostosować do układu istniejącej zabudowy oraz istniejącej drogi.

3. Zakres opracowania

Projekt obejmuje swym zakresem rozbudowę sieci wodociągowej przez działki nr 587/2, 577/4, 577/3, 576/6, 576/1, 576/4.
Projektowany wodociąg stanowi rozbudowę sieci wodociągowej do istniejących i przyszłych działek przeznaczonych pod zabudowę. Celem budowy tego wodociągu jest zaopatrzenie w wodę docelowo w pierwszej kolejności budynku już będącego w trakcie realizacji oraz budynków projektowanych w przyszłości.

4. Istniejący stan zagospodarowania terenu

Teren przez który projektuje się wodociąg to działki należące do prywatnych właścicieli i Gminy Brzesko (ulica Wiejska). Omawiany teren w sąsiedztwie zabudowany jest budynkami mieszkalnymi. Podziemną infrastrukturę techniczną stanowią kable energetyczne, rurociągi gazu, kanalizacji sanitarnej oraz istniejąca sieć wodociągowa.

5. Warunki hydrologiczne i geologiczne

Przy projektowaniu wykorzystano badania geologiczne dla projektowanej sieci wodociągowej sporządzone przez pracownię geologiczną GEOGLIF - Joanna Janda-Brzesko.
Na podstawie Rozporządzenia Ministra Spraw Wewnętrznych i Administracji z dnia 25 kwietnia 2012 roku w sprawie ustalenia geotechnicznych warunków posadowienia obiektów budowlanych.
Projektowany obiekt zaliczono do II kategorii geotechnicznej - posadowiony w prostych warunkach gruntowych.

6. Układ sieci wodociągowej

Doprowadzenie wody do miejsca jej użytkowania odbywa się rurociągami:

- PE HD100 Ø110x6,6 SDR 17 (PN10) o długości 197,2 mb (rury dwuścienne).

Przebieg dostosowany jest do układu działek, istniejącej sieci wodociągowej oraz sposobu zabudowy terenu. Odcinek wodociągu przebiega w działkach prywatnych oraz w drodze gminnej. Włączenie sieci wodociągowej do istniejącej sieci Ø110 z rur PE nastąpi na działce nr 587/2 w węźle W1 za pomocą trójnika Ø 100/100 (zgodnie z rysunkiem nr 3).
Projektuje się dwa węzły hydrantowe: jeden na działce nr 576/6, a drugi na końcówce sieci na działce 576/4. Całą trasę sieci oznakować zgodnie z normą PN-86/B-09700 słupkami i tablicami informacyjnymi.

7. Roboty ziemne i odwodnienie wykopów.

Przed przystąpieniem do budowy sieci wodociągowej należy wytyczyć trasę zgodnie z zatwierdzonym projektem budowlanym. Wykopy wykonać zgodnie z obowiązującymi normami PN-B-10736:1999 oraz PN-B-06050 i przepisami BHP. Wykopy pod komory przewiertowe i rurociąg należy wykonać mechanicznie i ręcznie na głębokość wyznaczoną w projekcie (profile). Wykopy należy odwodnić jeśli poziom wody byłby wyższy ze względu na warunki atmosferyczne (opady deszczu) za pomocą pompy spalinowej odprowadzając nadmiar wód w bezpieczne miejsce nie zalewając przyległych budynków. W miesiącu kwietniu podczas wykonywania odwiertów do głębokości 2 m nie stwierdzono występowania wód gruntowych. Wykopy należy zabezpieczyć wypraskami stalowymi i balami drewnianymi. Trasa wodociągu przebiegać będzie przez grunty kat. III - IV. Wodociąg tylko na krótkim odcinku projektuje się wykonać metodą wykopów otwartych. Pozostała części posadowiona będzie w gruncie metodą przewiertu sterowanego ze względu na posadowienie wodociągu w drodze, a częściowo pod nawierzchnią jezdni asfaltowej.
Technologia przewiertów sterowanych polega na wykonaniu otworu pilotażowego, następnie jego rozwierceniu do odpowiedniej średnicy i wciągnięciu zaprojektowanej rury osłonowej i/lub przewodowej. Sterowanie polega na specjalnie skonstruowanej głowicy wiercącej, za pomocą której precyzyjnie steruje się odwiertem. W głowicy wiercącej umieszczona jest sonda, dzięki której, na bieżąco kontroluje sie i koordynuje trasę przewiertu.
Wykopy otwarte wykonać zgodnie z obowiązującymi normami PN-B-10736:1999 oraz PN-B-06050 i przepisami BHP. Wykop należy chronić przed dodatkowym wpływem wód powierzchniowych i opadowych aby nie dopuścić do uplastycznienia gruntu i obniżenia jego parametrów nośności. Podczas wykonywania wykopów należy na bieżąco zasypywać piaskiem do wysokości 30 cm ponad wierzch rurociągu oraz gruntem rodzimym sypkim bez kamieni i grud. Zasypkę rurociągu wykonać warstwami do 30 cm gdzie pierwszą warstwę ubić ręcznie. Po zakończeniu robót teren przywrócić do pierwotnego stanu.

8. Sieć wodociągowa i uzbrojenie.

Rury i kształtki.

Sieć wodociągową projektuje się z rur i kształtek PEHD100 SDR 17 ciśnieniowych wodociągowych atestowanych do 1,0 MPa Ø 110 produkowanych w kręgach łączonych za pomocą zgrzewania doczołowego. Głębokość ułożenia przewodów wynosi średnio 1,50m. Spadki rurociągów dostosowano do spadków terenu. Zmiany kierunków rurociągu powyżej 11° wykonać przy pomocy odpowiednich kształtek – łuk, kolana, trójniki PE zgrzewane. Na załamaniach 11° i większych oraz trójnikach i końcówkach rurociągów stosować bloki oporowe wg rys. szczegółowego. Łączenie rur PE z armaturą żeliwna wykonywać za pomocą tulei PE z kołnierzem łączonym na uszczelkę gumową i skręcane na śruby. Zastosować łuki z rur PEHD 100 SDR 17. Istnieje możliwość zamówienia o producentów rur PE łuków o innym kącie.

Armatura zastosowana przy budowie projektowanej sieci winna być wyprodukowana z żeliwa sferoidalnego.
Uzbrojenie podziemne należy oznakować zgodnie z normą PN-86/B-09700. Trasę wodociągu oznaczyć taśmą znaczącą z wkładką stalową. Tabliczki informacyjne powinny być umieszczone na trwałych budowlach (tj. na ogrodzeniu, budynku) lub na specjalnych słupkach (gdy w promieniu 25 m nie ma żadnej trwałej budowli).
Materiał stosowany do sieci powinien być oznakowane znakiem CE lub być oznakowane znakiem budowlanym, posiadać deklarację zgodności z uznanymi regułami sztuki budowlane. Powierzchnie zewnętrzne oraz wewnętrzne rur i kształtek powinny być gładkie, czyste bez przypaleń, pozbawione nierówności, porów i jakichkolwiek innych uszkodzeń. Źródłem wody dla projektowanej sieci wodociągowej jest istniejąca sieć Ø 110 PE – działka nr 587/2. Zaprojektowano sieć wodociągową zgodnie z warunkami przyłączenia RPWiK w Brzesku Sp. z o.o.
Ciśnienie w projektowanej sieci będzie spełniać wymogi dostawcy wody do celów socjalnych i pożarowych. Zabezpieczenie p. poż. – 5 l/s (jest to rozbudowywana sieć).

Zgrzewanie doczołowe.

Polega ono na ogrzaniu i uplastycznieniu powierzchni łączonych elementów za pomocą płyty grzejnej , a następnie, po odsunięciu ich od płyty, na dociśnięciu do siebie z odpowiednią siłą docisku i pozostawieniu do ochłodzenia. Prawidłowe wykonanie połączenia metodą zgrzewania pozwala zachować właściwą dla rury z PE giętkość na całej długości odcinka oraz wytrzymałość połączeń równą wytrzymałości rury. Przed wykonaniem połączeń należy zachować wszelkie środki ostrożności przy wykonywaniu zgrzewów. Urządzenia do zgrzewania winny posiadać odpowiednie certyfikaty dopuszczające do pracy a pracownik dokonujący tych czynności winien posiadać stosowne uprawnienia

Zasuwy.

Projektuje się zasuwy żeliwne kołnierzowe z sercem gumowanym. Rozmieszczenie zasuw przedstawiono na rysunkach węzłów montażowych w węzłach hydrantowych. Przy zasuwach zastosować obudowę wkopową nr kat. O25 oraz skrzynkę nr kat 857, obrukowaną na zaprawie cementowej i podsypce piaskowej. Wszystkie węzły wykonywać wg załączonych schematów, a odchylenia od kąta prostego korygować łukami.

Zabezpieczenie przeciwpożarowe.

Zaprojektowano 2 hydranty pożarowe nadziemne Ø 80 nr katalogowy 855. zgodnie z normą PN-89/M-74091.
Hydrant montować na końcówce projektowanej sieci na kolanie stopowym. Pod elementami uzbrojenia stosować bloki oporowe wg normy BN-81/9192-05. Można zastosować bloki oporowe prefabrykowane bądź też lane na placu budowy z betonu B-20.

9. Próba szczelności hydrauliczna.

Próby hydrauliczne należy wykonać po zakończeniu prac montażowych i uzyskaniu pozytywnych wyników kontroli jakości. Szczelność powinna być sprawdzona zgodnie z wymaganą normą PN-81/B/10725, PN-74/B-10733, do ciśnienia 1,0 MPa dla rur PCV i PE. Próbę należy uznać za pozytywną gdy ciśnienie próbne w rurociągu jest stałe w okresie 30 minut, a złącza nie wykazują przecieków i roszenia. Z wykonanej próby sporządzić protokół w obecności przedstawiciela dostawcy wody. Wyniki powinny być wpisane do dziennika budowy który stanowi podstawę do decyzji o możliwości zasypania odebranego odcinka przewodu.

10. Płukanie i dezynfekcja sieci wodociągowej.

Przy montażu sieci wodociągowej wnętrze przewodów chronić przed zanieczyszczeniami. Po wykonaniu odcinka sieci przewód płukać wodą wodociągową. Wodę wypuszczać hydrantami pożarowymi. Płukanie prowadzić do czasu aż wypływająca woda będzie czysta.
Po płukaniu przeprowadzić dezynfekcję rurociągu wodą chlorową powstałą z rozpuszczenia związków chloru, tzn. podchlorynu wapnia lub sodu, zawierającą co najmniej 50 mg Cl2/dm3, przy czasie kontaktu wynoszącym 24 godziny. Pozostałość chloru w wodzie po tym okresie powinna wynosić 10 mg Cl2/dm3.
Po przeprowadzeniu dezynfekcji przewód należy przepłukać ponownie wodą wodociągową a następnie powinna być dokonana analiza bakteriologiczna pobranej wody z rurociągu w laboratorium.

11.Skrzyżowanie rurociągu z innym uzbrojeniem.

Gazociągi
Na trasie projektowanej sieci wodociągowej występują skrzyżowania z rurociągiem gazowym. Przed przystąpieniem do robót dokonać odkrywki wszystkich rurociągów gazu, z którymi krzyżuje się projektowany odcinek sieci wodociągowej.
Kable elektryczne
Na trasie projektowanej sieci wodociągowej występują skrzyżowanie wodociągu z kablami elektrycznymi. Na kablu zamontować rurę dwudzielna Arota. Przed przystąpieniem do robót dokonać odkrywki wszystkich kabli, z którymi krzyżuje się projektowany odcinek sieci wodociągowej.
Przyłącza wody i kanalizacja sanitarna
Na trasie projektowanej sieci przebiega kanalizacja sanitarna. Projektowana sieć dwukrotnie krzyżuje się z istn. siecią kanalizacji sanitarnej. Przed przystąpieniem do robót należy zweryfikować w terenie głębokość posadowienia istniejących rurociągów kanalizacyjnych poprzez wykonanie sprawdzenia głębokości studni kanalizacyjnych.
Przyłącza wody.
Na trasie projektowanego wodociągu zachodzi kolizja z istniejącymi przyłączem wody, które doprowadza wodę do budynku zlokalizowanego na działce 577/4 i które po wykonaniu nowej sieci należy przełączyć do nowego wodociągu (w miejscu oznaczonym na rys. nr 1 - N).
Drogi.
Przekroczenie ul. Wiejskiej wykonać metodą przewiertu. Rurę przewodową umieścić w rurze ochronnej Ø 180 PE . Komorę przewiertową wykonać w poboczu drogi, zabezpieczyć ścianka szczelną lub wypraskami. Miejsce po wykopie pod komorę przewiertową należy zasypać ziemia rodzimą i kruszywem oraz zagęścić warstwowo co 30 cm. Stosować się do wytycznych zawartych w Decyzji nr ITK.III.7230.2U25.2018.AB/JM z dnia 21.05.2018 roku. Uzyskać decyzje na zajęcie i umieszczenie urządzeń w pasie ul. Wiejskiej oraz ponieść stosowne opłaty.
Drogę dojazdowa do posesji (działka 577/4) zachować przejezdną w godzinach od 20:00 do 7:00. Właściciela działki powiadomić 48 godzin przed rozpoczęciem robót. Po zakończeniu robót drogę ubić i wysypać kamieniem.

Stosować się do uwag i zastrzeżeń zapisanych w protokole z narady koordynacyjnej, która odbyła się dnia 19.09.2018 roku, znak sprawy: GK-I.6630.1.451.2018.AO. Wszelkie prace w pobliżu obcego uzbrojenia wykonywać pod nadzorem właścicieli danej infrastruktury.

12. Cykl inwestycyjny.

Według wytycznych cykl realizacji sieci wodociągowej o długości około 200 mb wynosi w przybliżeniu ok. 15 dni.

13. Wytyczne realizacji inwestycji.

Rurociągi PE można montować przy temperaturze powietrza od 10 - 30°C. Połączenia rur PE z rurami PCV należy wykonywać w temperaturze od 10 - 15°C..

14.Wytyczne eksploatacyjne.

Według obowiązujących normatywów:
- raz w miesiącu należy dokonywać przeglądu sieci oraz płukania końcówek rurociągu.
- raz na trzy miesiące powinien być wykonany przegląd zasuw i hydrantów.

15. Oddziaływanie inwestycji na środowisko

Projektowana Inwestycja podczas budowy i eksploatacji nie będzie wpływać negatywnie na środowisko przyrodnicze. W czasie budowy należy zwrócić uwagę na emitowany hałas przez sprzęt głównie koparki i środki transportu a także agregaty prądotwórcze. Inwestycja nie wymaga opracowania Raportu Oddziaływania na Środowisko.
Wyznaczone i potencjalne obszary NATURA 2000 od projektowanej inwestycji znajdują się:
- Puszcza Niepołomicka – PLB120002– ok.15 km,
- Nowy Wiśnicz– PLH120048– ok. 10 km,
- Dolny Dunajec - PLH120085– ok. 25 km

16.Określenie obszaru oddziaływania obiektu.

W myśl art. 20 ustawy Prawo budowlane oraz § 13a Rozporządzenia Ministra Transportu, Budownictwa i Gospodarki Morskiej z dnia 25 kwietnia 2012 r. w sprawie szczegółowego zakresu i formy projektu budowlanego. Planowana inwestycja nie narusza interesów osób trzecich w rozumieniu przepisów Prawa budowlanego. Obszar oddziaływania projektowanej sieci wodociągowej zamyka się na terenie, na którym jest budowana sieć, tj. na działkach nr 587/2, 577/4, 577/3, 576/6, 576/1, 576/4. Projektowana sieć wodociągowa nie wprowadza związanych z tym obiektem ograniczeń w zagospodarowaniu tego terenu. Przedmiotowa inwestycja została zaprojektowana zgodnie z obowiązującymi przepisami prawa i nie spowoduje na żadnym etapie naruszenia praw i interesów osób trzecich, a w szczególności właścicieli nieruchomości bezpośrednio sąsiadujących z terenem inwestycji.

17. Warunki BHP i P-POŻ

W czasie prowadzenia prac budowlanych do obowiązków wykonawcy należy zapewnienie właściwych warunków BHP i P-poż. Podczas prowadzenia prac należy bezwzględnie stosować przepisy BHP i P-poż. Przy zbliżeniach i skrzyżowaniach z istniejąca podziemną infrastrukturą projektowanego wodociągu roboty ziemne wykonywać ręcznie i pod nadzorem właścicieli sieci obcych. Należy również zapewnić dojazd do posesji i zabezpieczyć wykopy.

18. Uwagi końcowe.

Kolejność realizacji inwestycji winna być tak wyznaczona, aby można było wykonywać sieć narastająco w celu uzyskania wody do prób i płukania z wcześniej wykonanego odcinka. Przy budowie sieci nie przewiduje się wycinania drzew. Należy stosować się do właściwych przepisów BHP i innych obowiązujących norm oraz do uwag zawartych w treści uzgodnień. Szerokość pasa montażowego - 3m.
Przed przystąpieniem do robót dokonać wytyczenia geodezyjnego trasy rurociągu oraz po wykonaniu prac dokonać inwentaryzacji urządzeń na otwartym wykopie.
Stosować się do wydanych warunków technicznych przyłączenia oraz do uwag zawartych w opinii z narady koordynacyjnej Starostwa Powiatowego w Brzesku.
Przywrócić teren do pierwotnego stanu.

Budowa sieci wodociągowej musi być zgodna z Prawem Budowlanym oraz obowiązującymi przepisami i normami:

roboty ziemne	- PN-68/B-06050
wykopy otwarte	- PN-62/8836-02
wymogi i badania przy odbiorze	- PN-81/B-10725

Całość robót należy wykonać i odebrać zgodnie z „Wymagania techniczne COBRTI INSTAL Zeszyt 3. "Warunki Techniczne wykonania i odbioru sieci wodociągowych" (wyd. I, wrzesień 2001 r.)"

Opracował: tchn. Anna Basaraba
mgr inż. Agata Milewska

Technik ANNA BASARABA
Upr. bud. nr WB-NB-8246/122/81
w zakresie proj. instal. sanitarnych oraz kierowania, nadzorowania i kontrolowania budowy i robót w zakresie instal. sanitarnych
32-800 Brzesko, ul. Okocimska 21

mgr inż. Agata Milewska
uprawnienia budowlane do projektowania i kierowania robót budowlanymi nr ewid. MAP/0522/PWBS/17
w specjalności instalacyjnej w zakresie sieci, instalacji i urządzeń cieplnych, wentylacyjnych, gazowych, wodociągowych i kanalizacyjnych bez ograniczeń.

INFORMACJA
DO PLANU BEZPIECZEŃSTWA
I OCHRONY ZDROWIA
DLA PRZEDSIĘWZIĘCIA:

PN.

Rozbudowa sieci wodociągowej w miejscowości Brzesko

1. Inwestor

Rejonowe Przedsiębiorstwo Wodociągów i Kanalizacji w Brzesku

Sp. z o.o. 32-800 Brzesko ul. Solskiego 13

2. Podstawa opracowania

1. ZAKRES ROBÓT ORAZ KOLEJNOŚĆ REALIZACJI POSZCZEGÓLNYCH OBIEKTÓW:

Roboty związane z rozbiórką, roboty ziemne i montażowe, zasyp, zagęszczenie gruntu, odtworzenie istniejących nawierzchni.
Kolejność wykonywanych prac:

- Wykonanie wykopu, odkrywek, komór przewiertowych,
- Wykonanie, podsypki,
- Ułożenie rurociągu – sieci w gruncie metodą przewiertu i wykopów otwartych,
- Wykonanie obsypki, zasypki,
- Odtworzenie terenu w miejscach gdzie uległ on zniszczeniu.

Prace budowlane przy budowie sieci wodociągowej należą do robót skomplikowanych z uwagi na głębokie wykopy oraz konieczność ich zabezpieczenia, a także możliwość sączenia wody do wykopów. Zgodnie z stwierdzoną w wysokością wód gruntowych zajdzie konieczność pompowania wody z wykopów.

2. WYKAZ I OGÓLNA CHARAKTEREYSTYKA ISTNIEJĄCYCH OBIEKTÓW:

Teren, na którym budowana będzie projektowana sieć wodociągowa, to tereny prywatne, w większości grunty rolne.

3. WSKAZANIE ELEMENTÓW ZAGOSPODAROWANIA DZIAŁKI LUB TERENU, KTÓRE MOGĄ STWARZAĆ ZAGROŻENIE BEZPIECZEŃSTWA I ZDROWIA LUDZI.

Przewidziane w projekcie zagospodarowanie terenu wyklucza zagrożenia wynikające z charakteru inwestycji, które mogą wystąpić po jej wybudowaniu.

4. WSKAZANIE DOTYCZĄCE PRZEWIDYWANYCH ZAGROŻEŃ WYSTĘPUJĄCYCH PODCZAS REALIZACJI ROBÓT BUDOWLANYCH, OKREŚLAJACE SKALĘ I RODZAJE ZAGROŻEŃ ORAZ MIEJSCE I CZAS ICH WYSTĘPOWANIA.

Lp.	Rodzaj zagrożenia	Skala zagrożenia	Miejsce występowania zagrożenia	Czas występowania zagrożenia
1	Upadek do wykopu	Trwałe uszkodzenie ciała lub śmierć	Teren budowy	Roboty ziemne, roboty montażowe Wykopy, podsypki, obsypki, zasypki, montaż armatury.
2	Przysypanie ziemią	Trwałe uszkodzenie ciała lub śmierć	Teren budowy	Nieprawidłowe zgromadzenie materiału potrzebnego do wykonania podsypki,

				obsypki i zasypki koło wykopu, a także urobku na odkład.
3	Zagrożenie wynikające z pracy koparki	Uderzenie łyżką, potrącenie co może doprowadzić do uszkodzenia ciała lub śmierci	Prace ziemne przy budowie	Zastosowanie koparki przy wykonywaniu wykopów. Poruszanie się koparki po terenie budowy.
4	Zagrożenie wynikające z przemieszczaniem się po placu budowy	Skaleczenia, urazy, stłuczenia.	Prace montażowe	Roboty montażowe i porządkowe.

5. WSKAZANIE SPOSOBU PROWADZENIA INSTRUKTAŻU PRACOWNIKÓW PRZED PRZYSTĄPIENIEM DO REALIZACJI ROBÓT SZCZEGÓLNIE NIEBEZPIECZNYCH.

Wymagane jest, aby przed przystąpieniem do robót pracownicy zostali przeszkoleni w zakresie BHP przez kierownika budowy i inspektora bhp a także posiadali odpowiednią odzież ochronną.

6. WSKAZANIE ŚRODKÓW TECHNICZNYCH I ORGANIZACYJNYCH, ZAPOBIEGAJACYCH NIEBEZPIECZEŃSTWOM WYNIKAJĄCYCH Z WYKONANIA ROBÓT BUDOWLANYCH W STREFACH SZCZEGÓLNEGO ZAGROŻENIA ZDROWIA LUB W ICH SĄSIEDZTWIE, W TYM ZAPEWNIAJACYCH BEZPIECZNĄ KOMUNIKACJĘ, UMOŻLIWIAJĄCĄ SZYBKĄ EWAKUACJĘ NA WYPADEK POŻARU, AWARII I INNYCH ZAGROŻEŃ.

Podczas budowy należy:
- wydzielić teren budowy taśmą ostrzegawczą i należy go oznakować tablicami ostrzegawczymi i informacyjnymi o zagrożeniach w trakcie budowy,
- wyznaczyć strefę niebezpieczną podczas pracy koparki,
- wyznaczyć drogę technologiczna, miejsce pracy maszyn oraz miejsce składowania materiałów, urobku a także postój dla maszyn,
- każdy z pracowników winien posiadać środki ochrony osobistej tj. odzież ochronną, kask przeciwuderzeniowy, rękawice, w przypadku niskich temperatur odzież ochronną zimową.

Opracował: tchn. Anna Basaraba
mgr inż. Agata Milewska

Technik ANNA BASARABA
Upr. bud. nr WB-NB-8346/122/81
w zakresie proj. instal. sanitarnych oraz
kierowania, nadzorowania, kontrolowania
budowy i robót w zakresie instal. sanitarnych
32-800 Brzesko, ul. Okocimska 21

mgr inż. Agata Milewska
uprawniona budowlane do projektowania
i kierowania robót budowlanymi nr ewid.
MAP/0531/PWBS/17
w specjalności instalacyjnej w zakresie sieci,
instalacji i urządzeń cieplnych, wentylacyjnych,
gazowych, wodociągowych i kanalizacyjnych
bez ograniczeń.

CZĘŚĆ GRAFICZNA

ORIENTACJA 1:10000

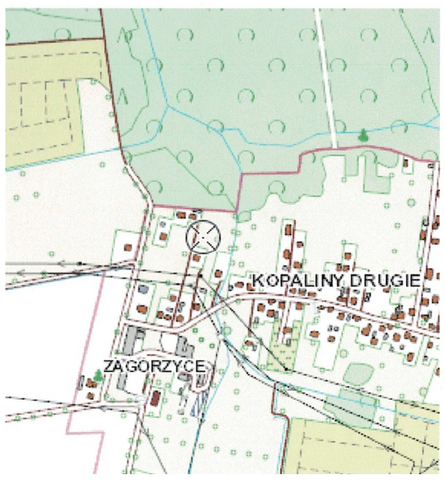

LEGENDA:

TB – – – – – – – teren inwestycji zgodny z decyzją lokalizacyjną

Oświadczam, że przedstawiony projekt został opracowany w formie elektronicznej na mapie numerycznej, zgodnej z mapą sytuacyjną do celów projektowych, włączoną do powiatowego zasobu geodezyjnego i kartograficznego w Brzesku w dniu 31.08.2018r. pod nr P.1202.2018.2153.
Za zgodność z oryginałem mapy przyjętej do zasobu:

05.09.2018 r.....

LEGENDA:

	PROJEKTOWANA SIEĆ WODOCIĄGOWA Ø110 PE L=197,2 m
Hp1 Hp2	PROJEKTOWANY HYDRANT NADZIEMNY Ø80
W1	WŁĄCZENIE DO ISTNIEJĄCEJ SIECI
N	NAWIERTKA Ø110/ 40 - PRZEŁĄCZENIE ISTN. PRZYŁĄCZA

MAPA DO CELÓW PROJEKTOWYCH

		GK-I.6640.1.681.2018	
Nr arkusza mapy		7.123.17.07.3.2, 7.123.17.07.3.4	
Skala mapy	1:500	Data opracowania mapy	26.07.2018r.
Miejscowość	Brzesko	nr działki	576/4
Jednostka ewidencyjna		Identyfikator	120202_4
		nazwa	Brzesko-miasto
Obręb ewidencyjny		identyfikator	120202_4.0001
		nazwa	Brzesko
Nazwa układu współrzędnych		prostokątnych płaskich	2000/7
		wysokości	Kronsztadt 86
Oznaczenie granic obszaru, który był przedmiotem aktualizacji		_____	
W granicach projektowanej inwestycji nie dokonano ustaleń związanych obciążeniami służebnościami gruntowymi.			

USŁUGI GEODEZYJNE
MIGDAŁ BARBARA
32-800 Brzesko, Bucze, ul. Nad Uszewką 47
tel. 14 686 87 92, 661 037 549
NIP 869-132-74-51 Regon 852004308

Nazwa/imię i nazwisko wykonawcy oraz podpis osoby reprezentującej wykonawcę

BARBARA MIGDAŁ
GEODETA UPRAWNIONY
na podstawie uprawnień nr 20932
wydanego przez Głównego Geodetę Kraju
tel. (14) 686 87 92, 661 037 549

Migdał Barbara numer uprawnień 20932

Imię i nazwisko, nr uprawnień i podpis geodety uprawnionego który opracował mapę

Poświadcza się, że niniejszy dokument został opracowany w wyniku prac geodezyjnych i kartograficznych, których rezultaty zawiera operat techniczny wpisany do ewidencji materiałów państwowego zasobu geodezyjnego i kartograficznego

Organ prowadzący państwowy zasób geodezyjny i kartograficzny	STAROSTA BRZESKI
Identyfikator ewidencyjny materiału zasobu - operatu technicznego	P.1202.2018.2153
Data wpisania operatu technicznego do ewidencji materiałów zasobu	31.08.2018
Imię, nazwisko i podpis osoby reprezentującej organ	Z up. STAROSTY

mgr inż. Halina Mucha
KIEROWNIK
Powiatowego Ośrodka Dokumentacji Geodezyjnej i Kartograficznej

USŁUGI PROJEKTOWE I NADZÓR INWESTORSKI techn. Anna Basaraba 32-800 Brzesko ul. Okocimska 21		PROJEKT BUDOLANY Temat: **BUDOWA ODCINKA SIECI WODOCIĄGOWEJ NA DZIAŁKACH O NR EWID. 587/2, 577/4, 577/3, 576/6, 576/1, 576/4 W M. BRZESKO**	
Branża:	SANITARNA	Temat rysunku: PLAN ZAGOSPODAROWANIA TERENU	
Data:	09. 2018:		
Inwestor:	REJONOWE PRZEDSIĘBIORSTWO WODOCIĄGÓW I KANALIZACJI W BRZESKU SPÓŁKA Z O.O. ul. Solskiego 13, 32-800 Brzesko	Skala:	1:500
		Nr rys.	1
Projektował: Podpis:	techn. Anna Basaraba upr. nr WB-NB 8346/122/81	mgr inż. Agata Milewska upr. nr MAP/0591/PWBS/17	

N NAWIERTKA Ø110/ 40 - PRZEŁACZENIE ISTN. PRZYŁĄCZA

Uzgodniono projekt w pozn. dropozyc. zgodnie z decyzją IZ.KW. 7230.24.25.2018 AB/JK z dnia 24.05.2018 r.

Brzesko 12.10.2018

URZĄD MIEJSKI
32-800 BRZESKO
ul. Głowackiego 51

inwestycji zgodny
rzją lokalizacyjną

D CELÓW PROJEKTOWYCH

	GK-I.6640.1.681.2018	
	7.123.17.07.3.2, 7.123.17.07.3.4	
	Data opracowania mapy	26.07.2018r.
	nr działki	576/4
	Identyfikator	120202_4
	nazwa	Brzesko-miasto
	identyfikator	120202_4.0001
	nazwa	Brzesko
	prostokątnych płaskich	2000/7
	wysokości	Kronsztadt 86
miotem	-------	

47

BARBARA MIGDAŁ
GEODETA UPRAWNIONY
na podstawie świadectwa nr 20932
wydanego przez Głównego Geodetę Kraju
tel. (14) 666 89 62, 661 037 549
Migdal Barbara numer uprawnień 20932

.....
Imię i nazwisko, nr uprawnień
i podpis geodety uprawnionego który opracował mapę

Poświadcza się, że niniejszy dokument został opracowany w wyniku prac geodezyjnych i kartograficznych, których rezultaty zawiera operat techniczny wpisany do ewidencji materiałów państwowego zasobu geodezyjnego i kartograficznego

Organ prowadzący państwowy zasób geodezyjny i kartograficzny	STAROSTA BRZESKI
Identyfikator ewidencyjny materiału zasobu - operatu technicznego	P.1202.2018.2153
Data wpisania operatu technicznego do ewidencji materiałów zasobu	31. 08. 2018
Imię, nazwisko i podpis osoby reprezentującej organ	Z up. STAROSTY

mgr inż. Halina Mucha
KIEROWNIK
Powiatowego Ośrodka Dokumentacji Geodezyjnej i Kartograficznej

ZA ZGODNOŚĆ
Z ORYGINAŁEM

Technik ANNA BASARABA
Upr. bud. nr WB-NB-8346/122/81
w zakresie proj. instal. sanitarnych oraz kierowania, nadzorowania i kontrolowania budowy i robót w zakresie instal. sanitarnych
32-800 Brzesko, ul. Okocimska 21

mgr inż. Agata Milewska
uprawnienia budowlane do projektowania i kierowania rob. budowlanymi nr ewid. MAP/0591/PWBS/17
w specjalności instalacyjnej w zakresie sieci, instalacji i urządzeń cieplnych, wentylacyjnych, gazowych, wodociągowych i kanalizacyjnych bez ograniczeń.

USŁUGI PROJEKTOWE I NADZÓR INWESTORSKI techn. Anna Basaraba 32-800 Brzesko ul. Okocimska 21		PROJEKT BUDOLANY Temat: **BUDOWA ODCINKA SIECI WODOCIĄGOWEJ NA DZIAŁKACH O NR EWID. 587/2, 577/4, 577/3, 576/6, 576/1, 576/4 W M. BRZESKO**	
Branża:	SANITARNA	Temat rysunku: PLAN ZAGOSPODAROWANIA TERENU	
Data:	09. 2018:		
Inwestor:	REJONOWE PRZEDSIĘBIORSTWO WODOCIĄGÓW I KANALIZACJI W BRZESKU SPÓŁKA Z O.O. ul. Solskiego 13, 32-800 Brzesko	Skala:	1:500
		Nr rys.	1
Projektował: Podpis:	techn. Anna Basaraba upr. nr WB-NB 8346/122/81	mgr inż. Agata Milewska upr. nr MAP/0591/PWBS/17	

Technik ANNA BASARABA
Upr. bud. nr WB-NB-8346/122/81
w zakresie proj. instal. sanitarnych oraz kierowania, nadzorowania i kontrolowania budowy i robót w zakresie instal. sanitarnych
32-800 Brzesko, ul. Okocimska 21

mgr inż. Agata Milewska
uprawnienia budowlane do projektowania i kierowania robot. budowlanymi nr ewid. MAP/0591/PWBS/17
w specjalności instalacyjnej w zakresie sieci, instalacji i urządzeń cieplnych, wentylacyjnych, gazowych, wodociągowych i kanalizacyjnych bez o...

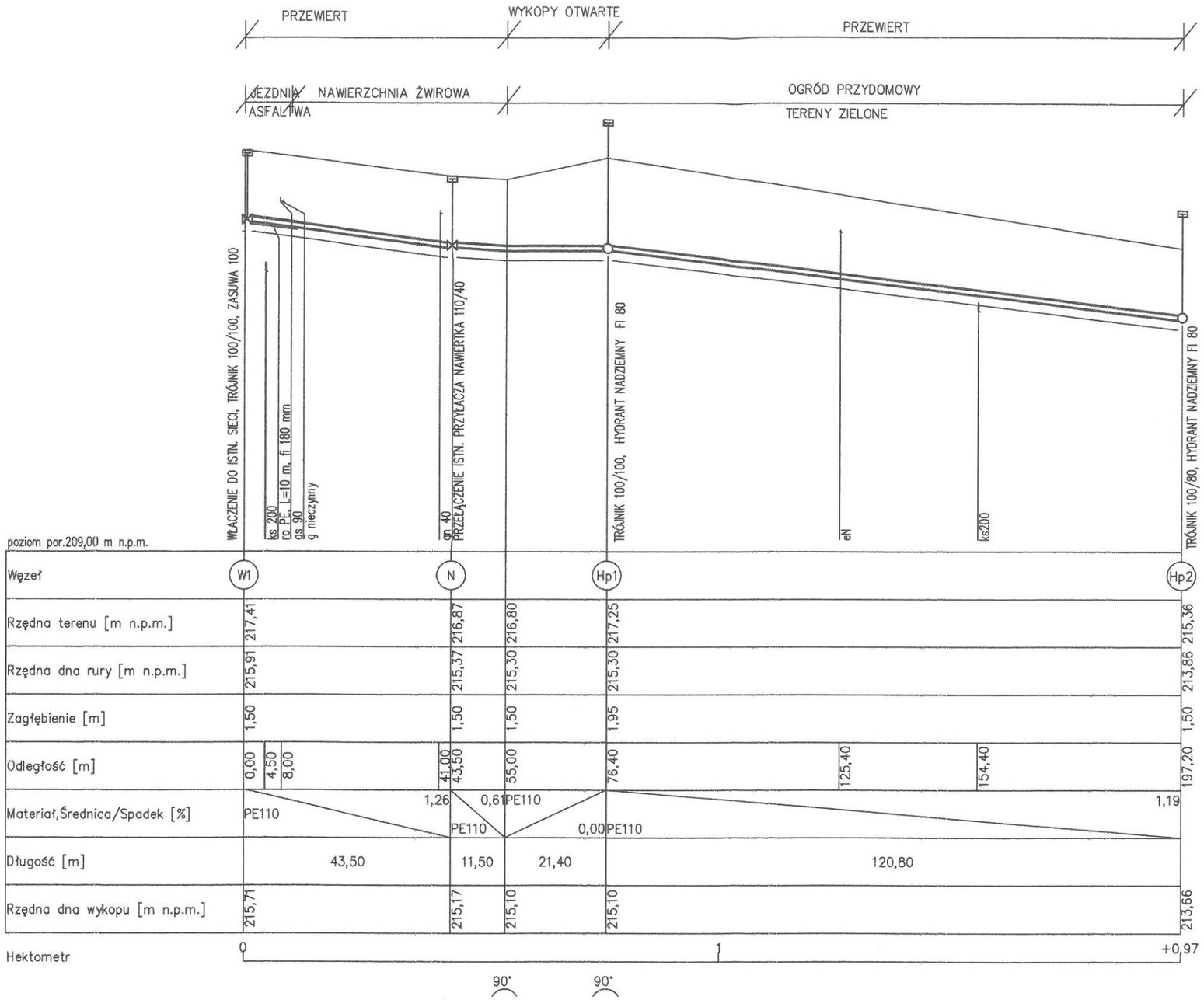

Technik ANNA BASARABA
Upr. bud. nr WB-NB-8346/122/81
w zakresie proj. instal. sanitarnych oraz kierowania, nadzorowania i kontrolowania budowy i robót w zakresie instal. sanitarnych
32-800 Brzesko, ul. Okocimska 21

USŁUGI PROJEKTOWE I NADZÓR INWESTORSKI techn. Anna Basaraba 32-800 Brzesko ul. Okocimska 21		PROJEKT BUDOLANY	
		Temat: **BUDOWA ODCINKA SIECI WODOCIĄGOWEJ NA DZIAŁKACH O NR EWID. 587/2, 577/4, 577/3, 576/6, 576/1, 576/4 W M. BRZESKO.**	
Branża:	SANITARNA	Temat rysunku: PROFIL PODŁUZNY PROJ. SIECI WOD.	
Data:	09. 2018:		
Inwestor:	REJONOWE PRZEDSIĘBIORSTWO WODOCIĄGÓW I KANALIZACJI W BRZESKU SPÓŁKA Z O.O. ul. Solskiego 13, 32-800 Brzesko	Skala:	1:1000/100
		Nr rys.	2
Projektował: Podpis:	techn. Anna Basaraba upr. nr WB-NB 8346/122/81	mgr inż. Agata Milewska upr. nr MAP/0591/PWBS/17	

mgr inż. Agata Milewska
uprawnienia budowlane do projektowania i kierowania robót budowlanymi nr ewid. MAP/0591/PWBS/17/WBS/11
w specjalności instalacyjnej w zakresie sieci, instalacji i urządzeń cieplnych, wentylacyjnych, gazowych, wodociągowych i kanalizacyjnych bez ograniczeń.

W1

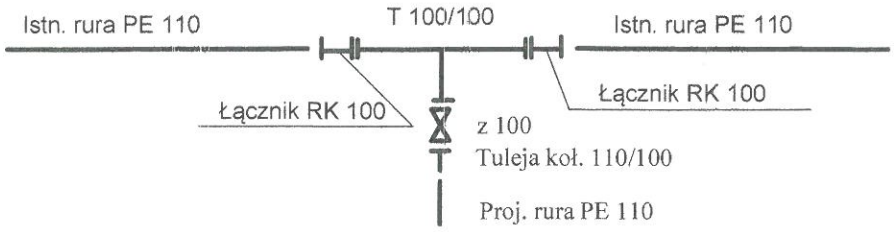

HP1

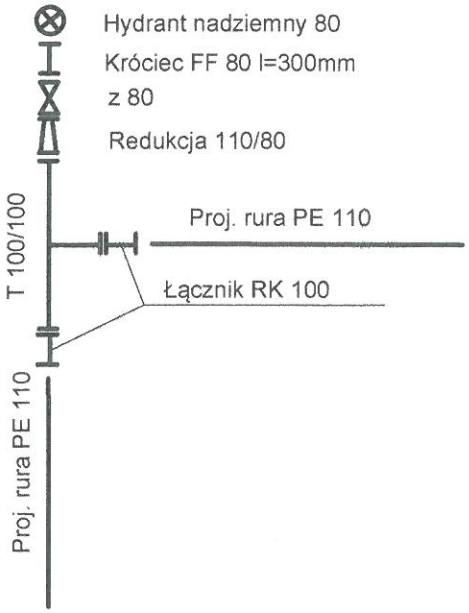

HP2

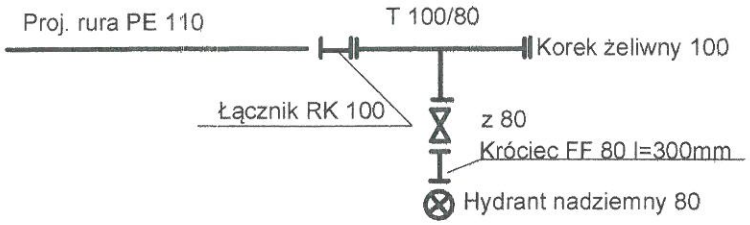

USŁUGI PROJEKTOWE I NADZÓR INWESTORSKI techn. Anna Basaraba 32-800 Brzesko ul. Okocimska 21		PROJEKT BUDOLANY Temat: **BUDOWA ODCINKA SIECI WODOCIĄGOWEJ NA DZIAŁKACH O NR EWID. 587/2, 577/4, 577/3, 576/6, 576/1, 576/4 W M. BRZESKO.**	
Branża:	SANITARNA	Temat rysunku:	
Data:	09. 2018:	RYSUNKI WĘZŁÓW MONTAŻOWYCH.	
Inwestor:	REJONOWE PRZEDSIĘBIORSTWO WODOCIĄGÓW I KANALIZACJI W BRZESKU SPÓŁKA Z O.O. ul. Solskiego 13, 32-800 Brzesko	Skala:	SCHEMAT
		Nr rys.	3
Projektował: Podpis:	techn. Anna Basaraba upr. nr WB-NB 8346/122/81	mgr inż. Agata Milewska upr. nr MAP/0591/PWBS/17	

mgr inż. Agata Milewska
uprawnienia budowlane do projektowania
MAP/0591/PWBS/17
w specjalności instalacyjnej w zakresie sieci, instalacji i urządzeń cieplnych, wentylacyjnych, gazowych, wodociągowych i kanalizacyjnych bez ograniczeń.

TYPY BLOKÓW OPOROWYCH

TYP BLOKU OPOROWEGO NA ZAŁAMANIU TRASY W ZALEŻNOŚCI OD GŁĘBOKOŚCI UŁOŻENIA PRZEWODU I RODZAJU GRUNTU

Średnica nominalna przewodu (mm)	Głębokość ułożenia przewodu (od powierzchni terenu do osi rury), m						
	1,10–1,19	1,20–1,29	1,30–1,39	1,40–1,49	1,50–1,59	1,60–1,69	1,70–1,79
	Grunt sypki – kąt załamania trasy 90°						
80 i 100	I D	I D	I D	I C	I C	I C	I C
150	II H	II F	II F	II E	II D	II C	II C
200	III J	III G	III F	III D	III C	III C	III B
250	IVG	IV E	IV E	IV C	IV C	IV A	IV A
300	V D	V B	V B	V A	V A	V G	IV F
	Grunt spoisty – kąt załamania trasy 90°						
80 i 100	II B	II A	II A	I D	I D	I D	I C
150	III C	III A	III A	III H	III G	II F	II E
200	IV D	IV B	IV A	III H	III H	III F	III E
250	V B	V A	V A	IV F	IV F	IV E	IV D
300	V F	V E	V E	V C	V C	V B	V B
	Grunt sypki – kąt załamania trasy 45°						
200	II H	II F	II F	II D	II D	II C	II C
250	III F	III D	III D	III B	III B	III A	III A
300	IV C	IV A	IV A	III H	III G	III E	III E
	Grunt spoisty – kąt załamania trasy 45°						
200	III C	III A	III A	II H	II G	II E	II E
250	IV A	III H	II G	III E	III E	III C	III C
300	IV G	IV E	IV G	IV C	IV C	IV A	III J

TYPY BLOKU OPOROWEGO USTAWIONEGO PRZY TRÓJNIKACH I KOŃCÓWKACH SIECI W ZALEŻNOŚCI OD GŁĘBOKOŚCI I UŁOŻENIA PRZEWODU I RODZAJU GRUNTU

Średnica nominalna przewodu (mm)	Głębokość ułożenia przewodu (od powierzchni terenu do osi rury), m						
	1,10–1,19	1,20–1,29	1,30–1,39	1,40–1,49	1,50–1,59	1,60–1,69	1,70–1,79
	Grunt sypki						
80 i 100	I C	I B	I B	I B	I B	I A	I A
150	II D	II B	II B	II A	II A	II A	I D
200	III C	III B	III A	II H	II G	II F	II F
250	IV C	III H	III H	III F	III F	III D	III D
300	IV G	IV F	IV E	IV C	IV C	IV A	IV A
	Grunt spoisty						
80 i 100	I D	I C	I C	I C	I C	I B	I B
150	II F	II E	II E	II C	II C	II B	II B
200	III G	III D	III D	III C	II G	III A	III A
250	IV F	IV C	IV C	IV A	IV A	III H	III G
300	V C	V A	V A	IV G	IV G	IV E	IV E

PARAMETRY TECHNICZNE POSZCZEGÓLNYCH WIELKOŚCI PREFABRYKOWANYCH BLOKÓW OPOROWYCH DO DO SIECI WODOCIĄGOWYCH

Typ bloku	h (m)	l (m)	b (m)	b1(m)	a (m)	Objętość bloku (m^3)	Ciężar bloku (kg)
I A	0,25	0,50	0,18	0,08	0,20	0,02	42
I B	0,30	0,50	0,18	0,08	0,20	0,02	51
I C	0,40	0,50	0,18	0,08	0,20	0,03	66
I D	0,50	0,50	0,18	0,08	0,20	0,04	81
II A	0,40	0,75	0,27	0,10	0,20	0,05	136
II B	0,45	0,75	0,27	0,10	0,20	0,07	152
II C	0,50	0,75	0,27	0,10	0,20	0,08	169
II D	0,55	0,75	0,27	0,10	0,20	0,09	187
II E	0,60	0,75	0,27	0,10	0,20	0,09	205
II F	0,65	0,75	0,27	0,10	0,20	0,10	220
II G	0,70	0,75	0,27	0,10	0,20	0,11	244
II H	0,75	0,75	0,27	0,10	0,20	0,12	255
III A	0,60	1,00	0,36	0,13	0,30	0,17	387
III B	0,65	1,00	0,36	0,13	0,30	0,18	396
III C	0,70	1,00	0,36	0,13	0,30	0,20	429
III D	0,75	1,00	0,36	0,13	0,30	0,21	460
III E	0,80	1,00	0,36	0,13	0,30	0,22	491
III F	0,85	1,00	0,36	0,13	0,30	0,24	521
III G	0,90	1,00	0,36	0,13	0,30	0,25	552
III H	0,95	1,00	0,36	0,13	0,30	0,27	583
III J	1,00	1,00	0,36	0,13	0,30	0,28	614
IV A	0,70	1,50	0,55	0,20	0,35	0,44	691
IV B	0,75	1,50	0,55	0,20	0,35	0,47	1029
IV C	0,80	1,50	0,55	0,20	0,35	0,50	1100
IV D	0,85	1,50	0,55	0,20	0,35	0,53	1168
IV E	0,90	1,50	0,55	0,20	0,35	0,56	1236
IV F	0,95	1,50	0,55	0,20	0,35	0,59	1304
IV G	1,00	1,50	0,55	0,20	0,35	0,65	1443
V A	0,90	2,00	0,70	0,30	0,35	1,05	2316
V B	0,95	2,00	0,70	0,30	0,35	1,11	2442
V C	1,05	2,00	0,70	0,30	0,35	1,23	2701
V D	1,15	2,00	0,70	0,30	0,35	1,34	2959
V E	1,25	2,00	0,70	0,30	0,35	1,46	3216
V F	1,40	2,00	0,70	0,30	0,35	1,64	3503

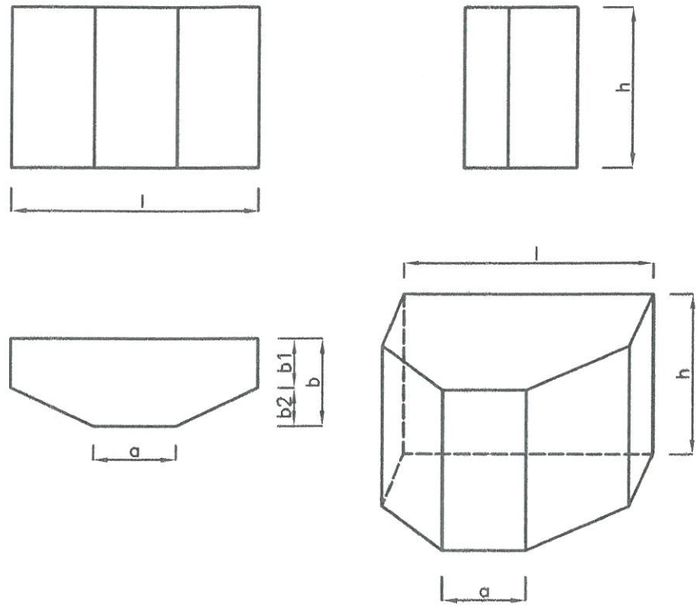

USŁUGI PROJEKTOWE I NADZÓR INWESTORSKI techn. Anna Basaraba 32-800 Brzesko ul. Okocimska 21		PROJEKT BUDOLANY Temat: **BUDOWA ODCINKA SIECI WODOCIĄGOWEJ NA DZIAŁKACH O NR EWID. 587/2, 577/4, 577/3, 576/6, 576/1, 576/4 W M. BRZESKO.**	
Branża:	SANITARNA	Temat rysunku: SCHEMAT BLOKÓW OPOROWYCH.	
Data:	09. 2018:		
Inwestor:	REJONOWE PRZEDSIĘBIORSTWO WODOCIĄGÓW I KANALIZACJI W BRZESKU SPÓŁKA Z O.O. ul. Solskiego 13, 32-800 Brzesko	Skala:	SCHEMAT
		Nr rys.	4
Projektował:	techn. Anna Basaraba upr. nr WB-NB-8346/122/81	mgr inż. Agata Milewska upr. nr MAP/0591/PWBS/17	
Podpis:			

mgr inż. Agata Milewska
Uprawnienia budowlane do projektowania w specjalności instalacyjnej w zakresie sieci, instalacji i urządzeń cieplnych, wentylacyjnych, gazowych, wodociągowych i kanalizacyjnych bez ograniczeń.
MAP/0591/PWBS/17

techn. ANNA BASARABA
Upr. bud. nr WB-NB-8346/122/81
w zakresie proj. instal. sanitarnych oraz
rowania, nadzorowania i kontrolowania
owy i robót w zakresie instal. sanitarnych
32-800 Brzesko, ul. Okocimska 21

Ułożenie rur wodociągowych w wykopie

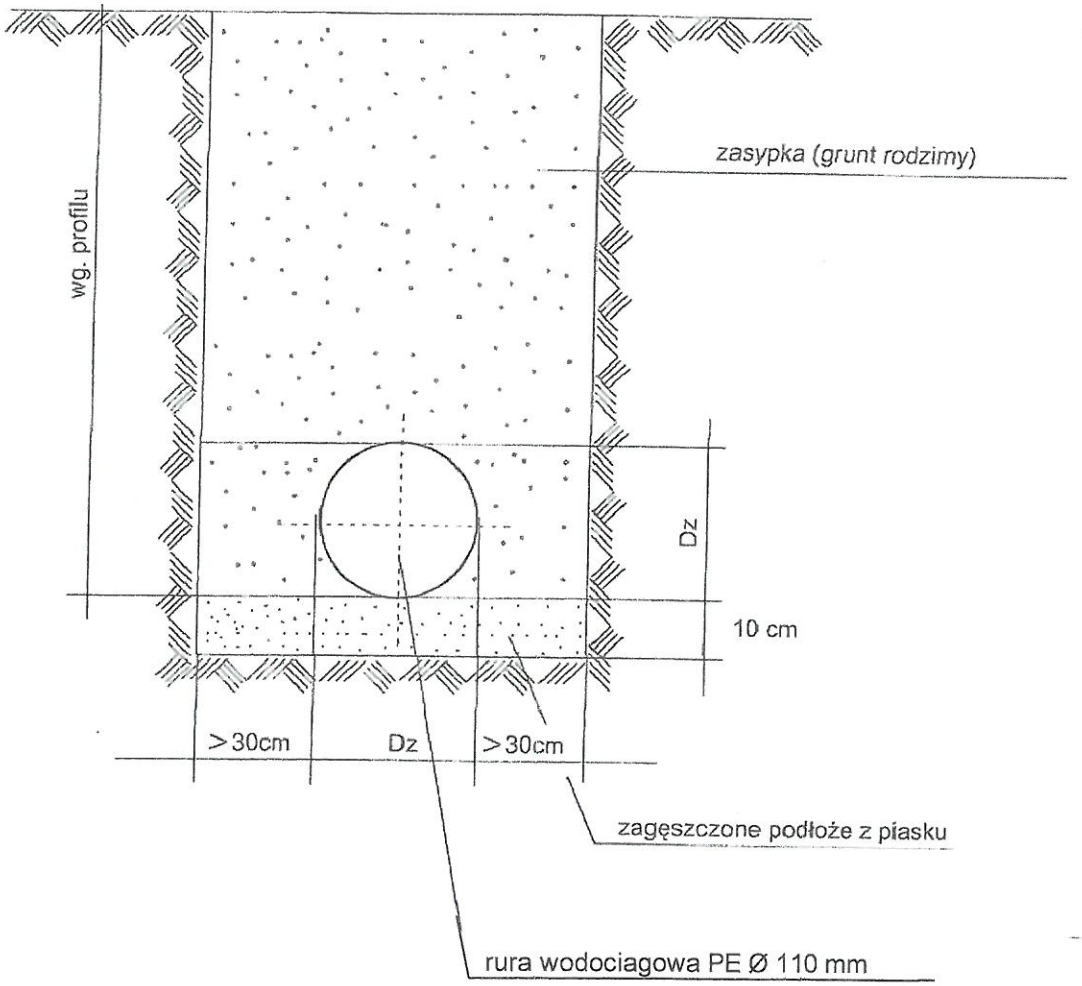

USŁUGI PROJEKTOWE I NADZÓR INWESTORSKI techn. Anna Basaraba 32-800 Brzesko ul. Okocimska 21		PROJEKT BUDOLANY	
		Temat: **BUDOWA ODCINKA SIECI WODOCIĄGOWEJ NA DZIAŁKACH O NR EWID. 587/2, 577/4, 577/3, 576/6, 576/1, 576/4 W M. BRZESKO.**	
Branża:	SANITARNA	Temat rysunku:	
Data:	09. 2018:	UŁOŻENIE RUR WODOC. W WYKOPIE	
Inwestor:	REJONOWE PRZEDSIĘBIORSTWO WODOCIĄGÓW I KANALIZACJI W BRZESKU SPÓŁKA Z O.O. ul. Solskiego 13, 32-800 Brzesko	Skala:	SCHEMAT
		Nr rys.	5
Projektował:	techn. Anna Basaraba upr. nr WB-NB-8346/122/81	mgr inż. Agata Milewska upr. nr MAP/0591/PWBS/17	
Podpis:	Technik ANNA BASARABA Upr. bud. nr WB-NB-8346/122/81 w zakresie proj. instal. sanitarnych oraz kierowania, nadzorowania i kontrolowania budowy i robót w zakresie instal. sanitarnych 32-800 Brzesko, ul. Okocimska 21	uprawnienia budowlane do projektowania i kierowania robot. budowlanymi nr ewid. MAP/0591/PWBS/17 w specjalności instalacyjnej w zakresie sieci, instalacji i urządzeń cieplnych, wentylacyjnych, gazowych, wodociągowych i kanalizacyjnych bez ograniczeń.	

PRZEJŚCIE WODOCIĄGIEM POD DROGĄ

dla rur PE Ø110 a= 0,6m
dla rur PE Ø125,140 a= 0,9m
dla rur PE Ø160,180 a= 1,2m
dla rur PE >Ø180 a= 1.5m

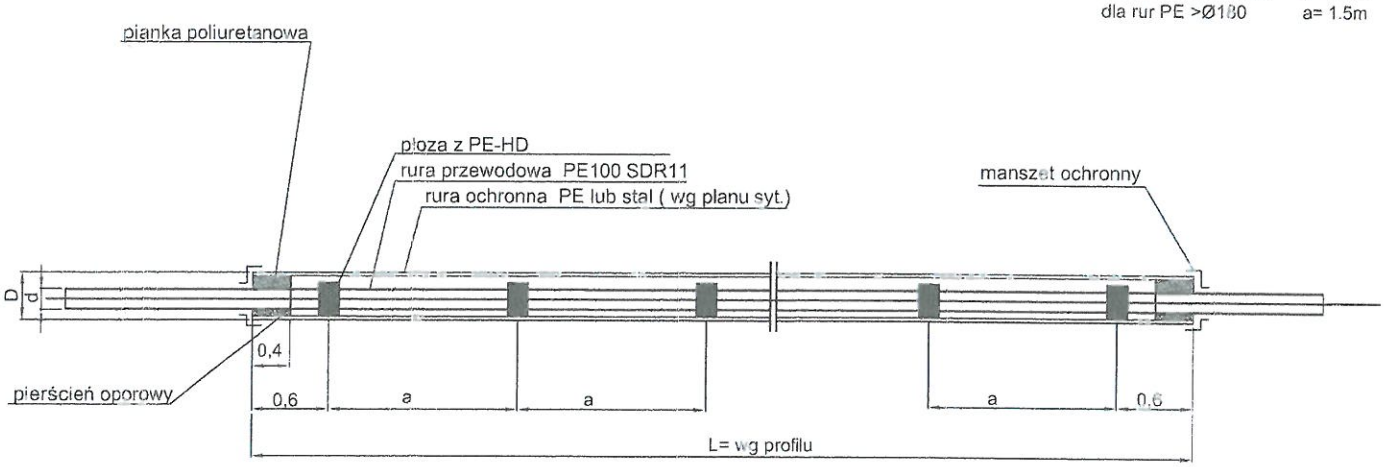

USŁUGI PROJEKTOWE I NADZÓR INWESTORSKI techn. Anna Basaraba 32-800 Brzesko ul. Okocimska 21		PROJEKT BUDOLANY Temat: **BUDOWA ODCINKA SIECI WODOCIĄGOWEJ NA DZIAŁKACH O NR EWID. 587/2, 577/4, 577/3, 576/6, 576/1, 576/4 W M. BRZESKO.**	
Branża:	SANITARNA	Temat rysunku: PRZEJŚCIE WODOC. POD DROGĄ	
Data:	09. 2018:		
Inwestor:	REJONOWE PRZEDSIĘBIORSTWO WODOCIĄGÓW I KANALIZACJI W BRZESKU SPÓŁKA Z O.O. ul. Solskiego 13, 32-800 Brzesko	Skala:	SCHEMAT
		Nr rys.	6
Projektował: Podpis:	techn. Anna Basaraba Upr. nr WB-NB-8346/122/81 Upr. bud. nr WB-NB-8346/122/81 w zakresie proj. instal. sanitarnych oraz kierowania, nadzorowania i kontrolowania budowy i robót w zakresie instal. sanitarnych 32-800 Brzesko, ul. Okocimska 21	mgr inż. Agata Milewska upr. nr MAP/0591/PWBS/17 i kierowania robót budowlanymi nr ewid. MAP/0591/PWBS/17 w specjalności instalacyjnej w zakresie sieci, instalacji i urządzeń cieplnych, wentylacyjnych, gazowych, wodociągowych i kanalizacyjnych bez ograniczeń.	

Technik Anna BASARABA

mgr inż. Agata Milewska

ZAŁĄCZNIKI

STAROSTA BRZESKI
32-800 Brzesko
ul.B.Głowackiego 51

GK.-I. 6621. 1057.2018.

Województwo : MAŁOPOLSKIE
Powiat : BRZESKI
Jednostka ewidencyjna : Brzesko - miasto
Obręb : 1 BRZESKO

Wypis z wykazu podmiotów i wypis z wykazu działek ewidencyjnych

z dnia: 26.03.2018

Lp.	Nr jedn.	Nr działki	właściciel / władający
1	G.1736	576/6	BOGDAN WĘGRZYN Rodzice:JAN,BRONISŁAWA WIEJSKA 137; BRZESKO;
2	G.895	577/3	(małżeństwo) BRONISŁAW WĘGRZYN Rodzice:JAN,BRONISŁAWA UL. JODŁOWSKA 1B/4; 32-800 BRZESKO; ALICJA WĘGRZYN Rodzice:ADAM,JANINA UL. JODŁOWSKA 1B/4; 32-800 BRZESKO;
3	G.235	576/1	(małżeństwo) MARIAN CIURA Rodzice:JAN,JADWIGA WIEJSKA 137A; BRZESKO; JANINA CIURA Rodzice:JAN,BRONISŁAWA WIEJSKA 137A; BRZESKO;
4	G.3527	576/4	MARLENA DE VRIES-COLARD Rodzice:CAROLUS,EWA 32-852 PORĄBKA USZEWSKA 260;
5	G.1608	574/2	ZOFIA KAWALEC Rodzice:ROMAN,STEFANIA WIEJSKA 139A; BRZESKO;

Tomasz Kurtyka

(imię i nazwisko osoby, ktora sporządzila dokument

Z up. STAROSTY
mgr Tomasz Kurtyka
Inspektor ds. Ewidencji i Kartografii

26.03.2018

(imię i nazwisko osoby reprezentującej organ

STAROSTA BRZESKI

ZA ZGODNOŚĆ
Z ORYGINAŁEM
Technik ANNA BASARABA
Upr. bud. nr WB-NB-8346/122/81
w zakresie proj. instal. sanitarnych oraz
kierowania, nadzorowania i kontrolowania
budowy i robót w zakresie instal. sanitarnych
32-800 Brzesko, ul. Okocimska 21

STAROSTA BRZESKI
32-800 Brzesko
ul.B.Głowackiego 51

GK.-I. 6621. 1355 2018. PU

Województwo : MAŁOPOLSKIE
Powiat : BRZESKI
Jednostka ewidencyjna : Brzesko - miasto
Obręb : 1 BRZESKO

Wypis z wykazu podmiotów i wypis z wykazu działek ewidencyjnych

z dnia: 20.04.2018

Lp.	Nr jedn.	Nr działki	właściciel / władający
1	G.1131	577/4	(małżeństwo) DARIUSZ GRZEGORZ KRAMER Rodzice:WIESŁAW,KRYSTYNA WIEJSKA 135; 32-800 BRZESKO; ANNA MONIKA KRAMER Rodzice:TADEUSZ,JADWIGA BROWARNA 13/16; 32-800 BRZESKO;
2	G.1131	576/7	(małżeństwo) DARIUSZ GRZEGORZ KRAMER Rodzice:WIESŁAW,KRYSTYNA WIEJSKA 135; 32-800 BRZESKO; ANNA MONIKA KRAMER Rodzice:TADEUSZ,JADWIGA BROWARNA 13/16; 32-800 BRZESKO;

Paulina Krężołek-Miąsik

(imię i nazwisko osoby, ktora sporządzila dokument

Z up. STAROSTY
mgr inż. Paulina Krężołek-Miąsik
INSPEKTOR
w Wydziale Geodezji i Kartografii

20.04.2018

(imię i nazwisko osoby reprezentującej organ

STAROSTA BRZESKI

ZA ZGODNOŚĆ Z ORYGINAŁEM
Technik ANNA BASARABA
Upr. bud. nr WB-NB-8346/122/81
w zakresie proj. instal. sanitarnych oraz kierowania, nadzorowania i kontrolowania budowy i robót w zakresie instal. sanitarnych
32-800 Brzesko, ul. Okocimska 21

BURMISTRZ BRZESKA
ul. Głowackiego 51
32-800 Brzesko

R.P.W.iK. W BRZESKU Sp. z o.o.
WPŁYNĘŁO
18. 07. 2018

Nz:ITK.III.6733.45.2018.AK

Data: 17.07.2018

DECYZJA

L. dz. 2306

O USTALENIU LOKALIZACJI INWESTYCJI CELU PUBLICZNEGO

Na podstawie art. 50 ust.1, art. 51 ust.1 pkt. 2 oraz art.54 ustawy z dnia 27 marca 2003r o planowaniu i zagospodarowaniu przestrzennym (Dz. U. z 2017 r. poz.1073) oraz na podstawie art. 104 ustawy z dnia 27 lutego 2013 r. Kodeks postępowania administracyjnego (Dz.U. z 2017 r. poz.1257), po rozpatrzeniu wniosku Rejonowego Przedsiębiorstwa Wodociągów i Kanalizacji w Brzesku Sp. z o.o.

B U R M I S T R Z B R Z E S K A
USTALA LOKALIZACJĘ INWESTYCJI CELU PUBLICZNEGO DLA:

REJONOWE PRZEDSIĘBIORSTWO WODOCIĄGÓW I KANALIZACJI W BRZESKU Sp. z o.o.
UL. SOLSKIEGO 13, 32-800 BRZESKO
lokalizacja inwestycji: BRZESKO, DZ. NR: 576/4, 576/1, 576/6, 577/3, 577/4, 587/2

1. Rodzaj zabudowy:

INFRASTRUKTURA TECHNICZNA

2. Funkcja zabudowy i zagospodarowania terenu:

BUDOWA ODCINKA SIECI WODOCIĄGOWEJ

ZA ZGODNOŚĆ Z ORYGINAŁEM
Technik ANNA BASARABA
Upr. bud. nr WB-NB-8346/122/81
w zakresie proj. instal. sanitarnych oraz kierowania, nadzorowania i kontrolowania budowy i robót w zakresie instal. sanitarnych
32-800 Brzesko, ul. Okocimska 21

3. Warunki kształtowania ładu przestrzennego - parametry i wskaźniki:

3.1 Linie rozgraniczające teren inwestycji „TB": JAK W ZAŁĄCZNIKU MAPOWYM NR 1

3.2 Uwarunkowania lokalizacyjne inwestycji:

- KONIECZNOŚĆ ZACHOWANIA ODLEGŁOŚCI BEZPIECZNYCH OKREŚLONYCH W PRZEPISACH I NORMACH BRANŻOWYCH W STOSUNKU DO ISTNIEJĄCEJ INFRASTRUKTURY TECHNICZNEJ, DRÓG I TERENÓW LEŚNYCH.

3.3 Parametry projektowanej inwestycji:

- SIEĆ WODOCIĄGOWA Ø110PE O DŁUGOŚCI 200m z tolerancją do 20%

4. Ochrona zdrowia ludzi, środowiska, przyrody i krajobrazu:

4.1 Oddziaływanie na środowisko oraz szczegółowe uwarunkowania związane z kwalifikowaniem przedsięwzięcia do sporządzenia raportu o tym oddziaływaniu:

INWESTYCJA O WNIOSKOWANYCH PARAMETRACH NIE FIGURUJE W ROZPORZĄDZENIU RADY MINISTRÓW Z DNIA 09.11.2010r /DZ.U z 2010r NR 213 POZ. 1397 W SPRAWIE OKREŚLENIA RODZAJÓW PRZEDSIĘWZIĘĆ MOGĄCYCH ZNACZĄCO ODDZIAŁYWAĆ NA ŚRODOWISKO ORAZ SZCZEGÓŁOWYCH UWARUNKOWAŃ ZWIĄZANYCH Z KWALIFIKOWANIEM PRZEDSIĘWZIĘCIA DO SPORZĄDZENIA RAPORTU O TYM ODDZIAŁYWANIU, ZATEM NIE WYMAGA PRZEPROWADZENIA POSTĘPOWANIA O TYM ODDZIAŁYWANIU.

4.2 Ochrona gruntów rolnych i leśnych:

POWIERZCHNIA TERENU INWESTYCJI „TB" – ok. 0,11ha
ZE WZGLĘDU NA SPECYFIKĘ PROJEKTOWANEGO ZAMIERZENIA, TEREN NIE WYMAGA UZYSKANIA ZGODY NA ZMIANĘ PRZEZNACZENIA GRUNTÓW ROLNYCH I LEŚNYCH NA CELE NIEROLNICZE I NIELEŚNE.

4.3 Prawo wodne:

PROJEKT DECYZJI PRZEKAZANO PAŃSTWOWEMU GOSPODARSTWU WODNEMU WODY POLSKIE CELEM UZGODNIENIA W ODNIESIENIU DO TERENÓW ZMELIOROWANYCH. PAŃSTOWE GOSPODARSTWO WODNE WODY POLSKIE UZGODNIŁO ZAMIERZENIE INWESTYCYJNE NA ZASADZIE „MILCZĄCEJ ZGODY".

5. Warunki obsługi w zakresie komunikacji i infrastruktury technicznej:
a - dostęp do drogi publicznej:
ZE WZGLĘDU NA SPECYFIKĘ PROJEKTOWANEGO ZAMIERZENIA, NIE MA KONIECZNOŚCI SPEŁNIENIA WARUNKU ZWIĄZANEGO Z POŁĄCZENIEM WNIOSKOWANEGO TERENU Z DROGĄ PUBLICZNĄ.
NA ETAPIE POZWOLENIA NA BUDOWĘ, ZAMIERZENIE INWESTYCYJNE NALEŻY UZGODNIĆ Z ZARZĄDCĄ DROGI GMINNEJ (DZ. NR 587/2).

6. Ochrona dziedzictwa kulturowego i zabytków oraz dóbr kultury współczesnej:
NIE WYSTĘPUJE

7. Wymagania dotyczące ochrony interesów osób trzecich: ochrona przed pozbawieniem: dostępu do drogi publicznej, możliwością korzystania z wody, kanalizacji, energii elektrycznej i cieplnej oraz środków łączności, dostępu światła dziennego do pomieszczeń przeznaczonych na pobyt ludzi:
PRZEDMIOTOWE ZAMIERZENIE NIE MOŻE POWODOWAĆ OGRANICZENIA DOSTĘPU DO DROGI PUBLICZNEJ, MOŻLIWOŚCI KORZYSTANIA Z WODY, KANALIZACJI, ENERGII ELEKTRYCZNEJ I CIEPLNEJ ORAZ ZE ŚRODKÓW ŁĄCZNOŚCI, DOSTĘPU ŚWIATŁA DZIENNEGO DO POMIESZCZEŃ PRZEZNACZONYCH NA POBYT LUDZI. NALEŻY ZAPEWNIĆ OCHRONĘ PRZED UCIĄŻLIWOŚCIAMI POWODOWANYMI PRZEZ HAŁAS, WIBRACJE, ZAKŁÓCENIA ELEKTRYCZNE I PROMIENIOWANIE, A TAKŻE PRZED ZANIECZYSZCZENIEM POWIETRZA, WODY I GLEBY.

8. Granice i sposób zagospodarowania terenu lub obiektów podlegających ochronie w oparciu o przepisy odrębne (w tym terenów górniczych, narażonych na niebezpieczeństwo powodzi i osuwania się mas ziemnych)
NIE WYSTĘPUJE

9. Integralną częścią decyzji są następujące załączniki:
Załącznik nr 1 - ustalenia graficzne decyzji o warunkach zabudowy (część graficzna)

U Z A S A D N I E N I E

Dla wskazanego we wniosku terenu Gmina Brzesko nie posiada aktualnie prawnie obowiązującego miejscowego planu zagospodarowania przestrzennego, zgodnie z treścią art. 4 ust. 2 i art. 50 ust. 1 ustawy o planowaniu i zagospodarowaniu przestrzennym wnioskowana zmiana zagospodarowania terenu wymaga uzyskania decyzji o ustaleniu lokalizacji celu publicznego. Wnioskodawca złożył wniosek spełniający warunki określone w art. 52 ust. 2 powyższej ustawy. Zgodnie z art. 60 ust. 4 ustawy projekt decyzji opracował architekt Paulin Kural z listy Okręgowej Małopolskiej Izby Architektów Nr MP-1635.

W ZWIĄZKU Z POWYŻSZYM ORZECZONO JAK W SENTENCJI
W myśl art. 55 ustawy, decyzja niniejsza wiąże organ wydający decyzje o pozwoleniu na budowę i nie stanowi podstawy do rozpoczęcia robót budowlanych

- Decyzja nie rodzi praw do terenu oraz nie narusza własności i uprawnień osób trzecich.
-Od niniejszej decyzji służy stronom prawo odwołania do Samorządowego Kolegium Odwoławczego w Tarnowie, ul. Bema 17 za pośrednictwem tut. Urzędu w terminie 14 dni od daty jej doręczenia.
- Odwołanie od decyzji o ustaleniu lokalizacji celu publicznego powinno zawierać zarzuty odnoszące się do decyzji, określać istotę i zakres żądania będącego przedmiotem odwołania oraz wskazać dowody uzasadniające to żądanie.
- Strony mają możliwość zrzeczenia się prawa do odwołania składając stosowne oświadczenie. Skutkiem zrzeczenia się prawa do odwołania będzie ostateczność decyzji bez możliwości jej zaskarżenia do Wojewódzkiego Sądu Administracyjnego.

BURMISTRZ BRZESKA

Z UPOWAŻNIENIA BURMISTRZA
NACZELNIK
Wydziału Infrastruktury Technicznej i Komunalnej
Dogiera
Inż. Bogdan Dobrzanowski

Załączniki :
Załącznik nr 1 - ustalenia graficzne decyzji o lokalizacji celu publicznego.

Otrzymują:
1. Rejonowe Przedsiębiorstwo Wodociągów i Kanalizacji w Brzesku Sp. z o.o. ul. Solskiego 13, 32-800 Brzesko
2. P. Marlena de Vries-Colard, 32-854 Porąbka Uszewska 260
3. PP. Janina i Marian Ciura, ul. Wiejska 137A, 32-800 Brzesko
4. P. Bogdan Węgrzyn, ul. Wiejska 137, 32-800 Brzesko
5. PP. Alicja i Bronisław Węgrzyn, ul. Jodłowska 1B/4, 32-800 Brzesko
6. PP. Anna i Dariusz Kramer, ul. Wiejska 135, 32-800 Brzesko
7. a/a

Urząd Miejski
W BRZESKU
32-800 Brzesko, ul. Głowackiego 51
tel. 14 69 30 400, fax 14 69 30 545
Wobec nie zaskarżenia niniejszej decyzji /przeprowadzenia/ w czasie i trybie ustawowo przewidzianym stała się ona/a/ ostateczna/e/
z dniem 14.08.2018
i podlega wykonaniu.
Brzesko dnia 12-09.2018
INSPEKTOR

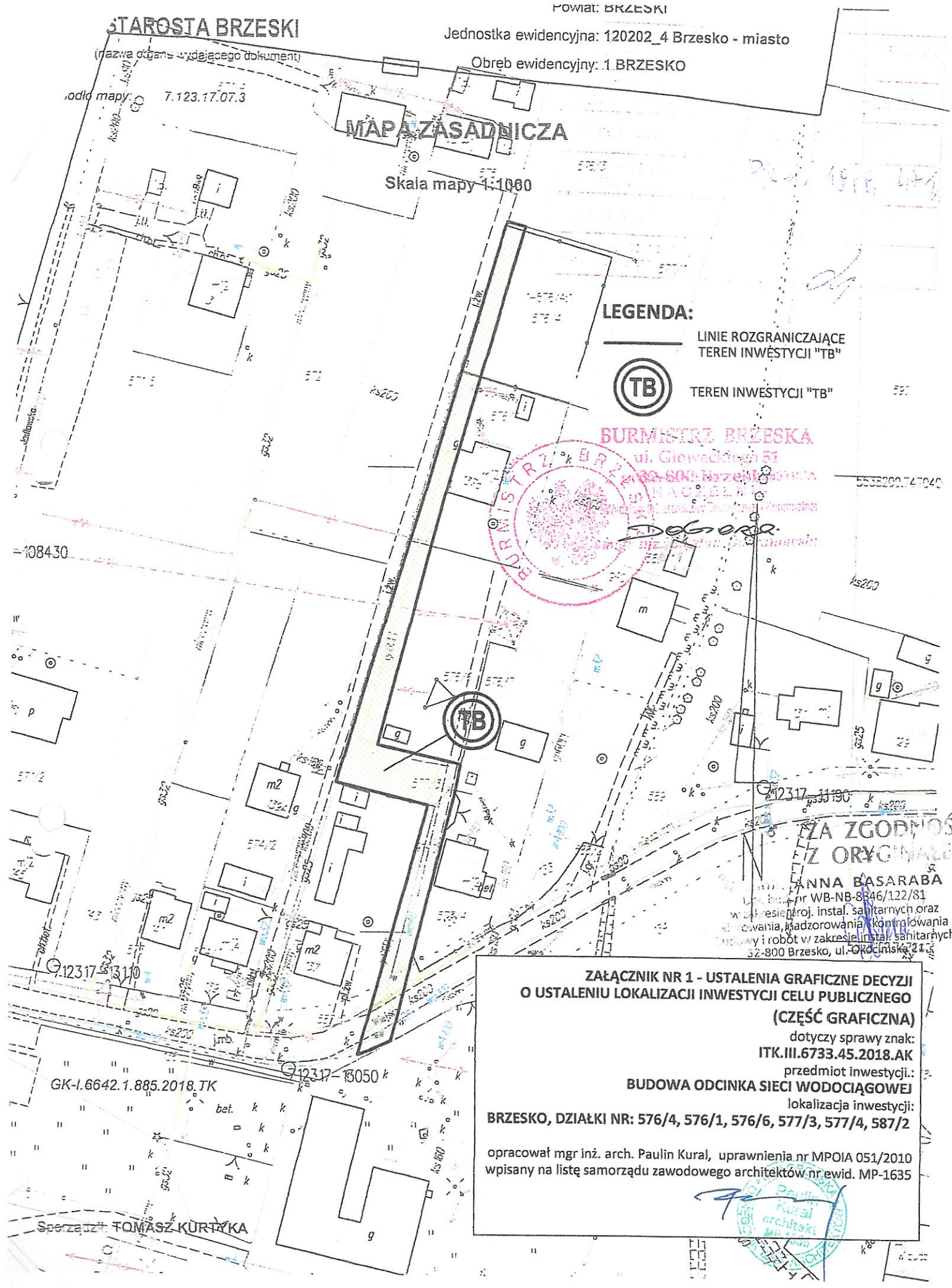
STAROSTA BRZESKI
(nazwa organu wydającego dokument)
Powiat: BRZESKI
Jednostka ewidencyjna: 120202_4 Brzesko - miasto
Obręb ewidencyjny: 1 BRZESKO
Godło mapy: 7.123.17.07.3
MAPA ZASADNICZA
Skala mapy 1:1000
LEGENDA:
LINIE ROZGRANICZAJĄCE TEREN INWESTYCJI "TB"
TB
TEREN INWESTYCJI "TB"
BURMISTRZ BRZESKA
ul. Głowackiego 51
32-800 Brzesko
108430
12317_11190
12317_13110
12317_13050
GK-I.6642.1.885.2018.TK
Sporządził: TOMASZ KURTYKA
ANNA BASARABA
nr WB-NB-8846/122/81
w zakresie proj. instal. sanitarnych oraz
owania, nadzorowania i kontrolowania
y i robót w zakresie instal. sanitarnych
32-800 Brzesko, ul. Okocimska 21
ZGODNOŚĆ
Z ORYGINAŁEM
ZAŁĄCZNIK NR 1 - USTALENIA GRAFICZNE DECYZJI
O USTALENIU LOKALIZACJI INWESTYCJI CELU PUBLICZNEGO
(CZĘŚĆ GRAFICZNA)
dotyczy sprawy znak:
ITK.III.6733.45.2018.AK
przedmiot inwestycji.:
BUDOWA ODCINKA SIECI WODOCIĄGOWEJ
lokalizacja inwestycji:
BRZESKO, DZIAŁKI NR: 576/4, 576/1, 576/6, 577/3, 577/4, 587/2
opracował mgr inż. arch. Paulin Kural, uprawnienia nr MPOIA 051/2010
wpisany na listę samorządu zawodowego architektów nr ewid. MP-1635
Paulin Kural architekt

P... RZ BRZESKA
...owackiego 51
32-800 Brzesko

R.P.W.iK. W BRZESKU Sp. z o.o.
WPŁYNĘŁO
23. 05. 2018
L. dz. 1604.

Brzesko, dnia 21.05.2018r.

DECYZJA NR ITK.III.7230.2U25.2018.AB/JM

Na podstawie art.39 ust. 3 i 3a ustawy z dnia 21 marca 1985r. o drogach publicznych (Dz.U.2017.0.2222.) i art.104 Ustawy z dnia 14 czerwca 1960r. - KPA (Dz. U. z 2017 r. poz.935),po rozpatrzeniu sprawy z wniosku Rejonowego Przedsiębiorstwa Wodociągów i Kanalizacji w Brzesku Sp. z o.o.ul. Solskiego 13 w Brzesku złożonego w dniu 17.05.2018r.

ZEZWALA SIĘ

1. Na zlokalizowanie w pasie drogowym ul. **Wiejskiej** (dz. nr 587/2) w Brzesku sieci wodociągowej do budynków zlokalizowanych na dz. nr 576/4 *tj. urządzenia infrastruktury technicznej niezwiązanego z potrzebami zarządzania drogami lub potrzebami ruchu drogowego,* po szlaku nakreślonym zgodnie z mapą sytuacyjną stanowiącą załącznik do wniosku złożonego w dniu 17.05.2018r.
2. Zobowiązuje się wnioskodawcę przed przystąpieniem do prowadzenia robót do uzyskania zezwolenia zarządcy drogi na prowadzenie robót w pasie drogowym na podstawie art.40 ust. 1 i 2 pkt.1 cyt. ustawy oraz zezwolenia zarządcy drogi na umieszczenie w/w sieci wodociągowej w pasie drogowym na podstawie art. 40 ust. 1 i 2 pkt 2 cyt. ustawy.
3. Ustala się następujące warunki umieszczenia sieci wodociągowej :

a) dopuszcza się wykonanie robót metodą rozkopu w poboczu gruntowym drogi, bez naruszania nawierzchni jezdni asfaltowej. Miejsce po wykopie pod komorę przewiertową należy zasypać ziemią rodzimą i kruszywem oraz zagęścić warstwowo co 30cm. Roboty w pasie drogowym wykonać metodą przewiertu bez naruszania nawierzchni jezdni.
b) po zakończeniu robót pas drogowy należy doprowadzić do stanu pierwotnego,
c) za ewentualne zapadliska powstałe w ciągu 24 m-cy w miejscu wykonywanych robót odpowiada Zajmujący i jest zobowiązany do naprawy we własnym zakresie,
d) należy wykonać w/w inwestycję zgodnie z wymogami określonymi w rozporządzeniu Ministra Transportu i Gospodarki Morskiej z dnia 2 marca 1999r. w sprawie warunków technicznych, jakim powinny odpowiadać drogi publiczne i ich usytuowanie (Dz.U.nr 43,poz.430),
e) należy zachować wszelkie parametry zawarte w projekcie,
f) w przypadku kolizji w/w sieci wodociągowej z elementami pasa drogowego lub urządzeniami infrastruktury technicznej podczas prowadzonych robót, Inwestor na własny koszt dokona przełożenia lub zabezpieczenia uzgadnianego urządzenia.
g) inwestor ponosi koszt budowy lub modernizacji urządzeń, nawierzchni w pasie drogowym, związanych z likwidacją kolizji projektowanych urządzeń ze stanem istniejącym,
h) wykonawca wraz z inwestorem ponoszą odpowiedzialność za szkody powstałe w mieniu osób prywatnych a wynikłe z faktu prowadzenia robót w bliskości tegoż mienia.
i) należy uzgodnić roboty z właścicielami urządzeń podziemnych.

ZA ZGODNOŚĆ Z ORYGINAŁEM
Technik ANNA BASARABA
Upr. bud. nr WB-NB-8346/122/81
w zakresie proj. instal. sanitarnych oraz kierowania, nadzorowania i kontrolowania budowy i robót w zakresie instal. sanitarnych
32-800 Brzesko, ul. Okocimska 21

UZASADNIENIE

Zgodnie z art.39 ust. 1 pkt 1 ustawy o drogach publicznych z dnia 21 marca 1985r. (Dz.U. z 2013r.poz260z późn.zm.) zabronione jest lokalizowanie obiektów budowlanych, umieszczenia urządzeń, przedmiotów i materiałów niezwiązanych z potrzebami zarządzania drogami lub potrzebami ruchu drogowego. Wyjątek stanowi zapis ust.3 cyt.przepisu, zgodnie z którym w szczególnie uzasadnionych przypadkach umieszczanie w pasie drogowym obiektów budowlanych lub urządzeń

niezwiązanych z potrzebami zarządzania drogami lub potrzebami ruchu może nastąpić wyłącznie za zezwoleniem właściwego zarządcy drogi, wydawanym w drodze decyzji administracyjnej.
Z przywołanych przepisów wynika jednoznacznie, iż ustawodawca w celu ochrony pasa drogowego przeznaczonego do prowadzenia ruchu lub postoju pojazdów oraz ruchu pieszych, wprowadził zakaz umieszczania w nim w/w urządzeń. Warunkiem odstępstwa od tego zakazu jest wystąpienie w konkretnej sprawie szczególnie uzasadnionego przypadku. Udzielenie zatem rzeczowego zezwolenia powinno mieć charakter wyjątkowy.
W uznaniu organu I instancji w niniejszej sprawie w dniu wydania przedmiotowej decyzji zachodzą przesłanki określone w art.39 ust.3 ustawy uzasadniające wyrażenie zgody na zlokalizowanie sieci wodociągowej w pasie drogowym ul. Wiejskiej (dz. nr 587/2) w Brzesku. Lokalizacja nie powinna wpływać negatywnie na funkcjonowanie układu drogowego pod warunkiem zachowania przez stronę wnioskującą w/w warunków.
Zgodnie z warunkami decyzji przed przystąpieniem do fizycznego umieszczenia przyłącza sieci wodociągowej niezbędne jest wystąpienie wnioskodawcy z wnioskiem o wydanie przez zarządcę drogi decyzji zezwalającej na umieszczenie w/w przyłącza w pasie gminnej drogi publicznej ul. Wiejskiej (dz587/2) w Brzesku i ustalającej za to powyższe opłaty.

POUCZENIE

Od niniejszej decyzji służy stronie odwołanie do Samorządowego Kolegium Odwoławczego w Tarnowie ul. Bema 17 za pośrednictwa Burmistrza Brzeska w terminie 14 dni od jej doręczenia.

BURMISTRZ BRZESKA

Z upoważnienia

Z upoważnienia Burmistrza
KIEROWNIK
Referatu Gospodarki Komunalnej
i Ochrony Środowiska
mgr inż. Henryk Piela

Otrzymują:

2 x Adresat
1 x a/a

Wobec nie zaskarżenia niniejszej decyzji /postanowienia/ w czasie i trybie ustawowo przewidzianym stała się ona/o/ ostateczna/e/

z dniem 5.06.2018

i podlega wykonaniu.

Brzesko, dnia 5.06.2018

URZĄD MIEJSKI W BRZESKU
32-800 BRZESKO
ul. Głowackiego 51

ZA ZGODNOŚĆ
Z ORYGINAŁEM

Technik ANNA BASARABA
Upr. bud. nr WB-NB-8346/122/91
w zakresie proj. instal. sanitarnych oraz
kierowania, nadzorowania i kontrolowania
budowy i robót w zakresie instal. sanitarnych
32-800 Brzesko, ul. Okocimska 21

Znak sprawy: **GK-I.6630.1.451.2018.AO**

z dnia 19-09-2018

PROTOKÓŁ

z narady koordynacyjnej przeprowadzonej w siedzibie Starostwa Powiatowego w Brzesku, ul. Bartosza Głowackiego 51 w dniu **19-09-2018 r.**

Wnioskodawca: USŁUGI PROJEKTOWE I NADZÓR INWESTORSKI
Anna Basaraba
OKOCIMSKA 21
32-800 Brzesko

Sposób przeprowadzenia narady: bezpośrednio w siedzibie Starostwa, ~~za pomocą środków komunikacji elektronicznej~~

Opis przedmiotu narady:

Sieć wodociągowa, lokalizowana na działkach nr: 587/2, 577/4, 577/3, 576/6, 576/1, 576/4 w obrębie ewidencyjnym Brzesko miasto.

Przewodniczący narady: Alina Obal - Inspektor w Wydziale Geodezji i Kartografii

Uczestnicy narady koordynacyjnej:

Lp	Nazwa Instytucji	Imię i nazwisko osoby reprezentującej podmiot	Podpis uczestnika narady
1	TAURON Dystrybucja S.A Oddział w Tarnowie	TAURON Dystrybucja S.A. Oddział w Tarnowie Wydział Dokumentacji Specjalista ds. Uzgodnień Branżowych Radosław Dychtoń	
2	Rejonowe Przedsiębiorstwo Wodociągów i Kanalizacji w Brzesku Sp. z o.o	SPECJALISTA ds. technicznych *mgr inż. Agata Milewska*	
3	PSG sp. z o.o. Warszawa Oddział Zakład Gazowniczy w Krakowie, Gazownia w Brzesku	KIEROWNIK Gazownia w Brzesku Andrzej Szydek	
4	BURMISTRZ BRZESKA		
5	Wnioskodawca		

Stwierdzam zgodność z oryginałem
Brzesko, dnia 19. 09. 2018
Z up. STAROSTY
Alina Obal
Inspektor
w Wydziale Geodezji i Kartografii

Stanowiska uczestników narady:

.....

.....

.....

.....

.....

Uzgadnia się z uwagą, że prace w pobliżu urządzeń podziemnych TAURON Dystrybucja S.A. należy wykonać ręcznie, zgodnie z obowiązującymi normami. Kable elektroenergetyczne będące w kolizji poprzecznej z planowaną inwestycją należy zaprojektować jako przejście w rurze osłonowej przepustu z uwzględnieniem zapasowego, wolnego przepustu rurowego wychodzącego 0,5m poza jezdnię/jezdnik. Należy stosować następujące średnice rur ochronnych:
Dla kabli 1 kV rury o średnicy minimum 110mm koloru niebieskiego.
Dla kabli SN rury minimum 160mm koloru czerwonego.
Zabezpieczenie kabli wykonać zgodnie z wytycznymi stanowiącymi załącznik do uzgodnienia.

Projektowaną sieć należy położyć w odległości poziomej minimum 1mb od istniejących sieci kablowych

TAURON Dystrybucja S.A.
Oddział w Tarnowie
Wydział Dokumentacji
Specjalista ds. Uzgodnień Branżowych
Radosław Dychton

Polska Spółka Gazownictwa sp. z o.o.
ul. Krucza 6/14, 00-537 Warszawa
Oddział Zakład Gazowniczy w Krakowie
Gazownia w Brzesku
ul. Starowiejska 7a, 32-800 Brzesko
tel. 14 632 32 00
NIP 525 24 96 411
KRS 0000374001 REGON 142739519

Uzgodniono z zastrzeżeniami:

1. Całość prac wykonać zgodnie z Rozporządzeniem Ministra Gospodarki z dnia 26-04-13 r. w sprawie warunków technicznych jakim powinny odpowiadać sieci gazowe i ich usytuowanie /Dz.U.z 04-06-2013 r. poz.640/
2. Przed przystąpieniem do prac wykonać sondy poprzeczne celem zlokalizowania istniejącej sieci gazowej.
3. Wszelkie prace w pobliżu sieci gazowej wykonać pod nadzorem Gazowni w Brzesku, tel. 14 632 32 00 wg ustaleń na bieżąco.
4. Przed rozpoczęciem robót zgłosić się do Gazowni w Brzesku celem ustalenia harmonogramu prac.
5. Dodatkowo:

KIEROWNIK
Gazowni w Brzesku
Andrzej Szydek

Projekt należy uzgodnić branżowo w RPWiK w Brzesku Spółka z o.o.

STA
SPECJALISTA
ds. technicznych
mgr inż. Agata Milewska

Stwierdzam zgodność z oryginałem
Brzesko dnia 19. 09. 2018
Z up. STAROSTY
INSPEKTOR
w Wydziale Geodezji i Kartografii

Stanowiska uczestników narady przesłane pocztą elektroniczną, będące załącznikiem do niniejszego protokołu:

Stwierdzam zgodność z oryginałem
19. 09. 2019
Brzesko, dnia
Z up. STAROSTY
Alina Obal
w Wydziale Geodezji i Kartografii

UWAGI STAROSTY BRZESKIEGO

Ochrona znaków geodezyjnych

1. Zgodnie z art. 15 ust. 1 ustawy z dnia 17 maja 1989 r Prawo geodezyjne i kartograficzne (Dz. U. z 2016 r. poz. 1629) **znaki geodezyjne, urządzenia zabezpieczające te znaki oraz budowle triangulacyjne podlegają ochronie.**
2. Zgodnie z art. 15 ust. 3 ww. ustawy właściciel lub inna osoba władającą nieruchomością, na której znajdują się znaki geodezyjne, urządzenia zabezpieczające te znaki oraz budowle triangulacyjne są obowiązani:
   a) nie dokonywać czynności powodujących ich zniszczenie, uszkodzenie lub przemieszczenie;
   b) niezwłocznie zawiadomić właściwego starostę o ich zniszczeniu, uszkodzeniu, przemieszczeniu lub zagrażaniu przez nie bezpieczeństwu życia lub mienia.
3. Zgodnie z art. 48.1. ust. 3 ustawy z dnia 17 maja 1989 r. Prawo geodezyjne i kartograficzne (Dz. U z 2016 poz. 1629 kto wbrew przepisom art. 15 w/w prawa niszczy, uszkadza, przemieszcza znaki geodezyjne podlega karze grzywny.
4. **Zniszczone w trakcie realizacji inwestycji znaki geodezyjne Inwestor powinien na swój koszt wznowić, zlecając wykonanie tych czynności jednostkom wykonawstwa geodezyjnego.**

W obrębie projektowanej inwestycji ~~znajdują się~~ / nie znajdują się punkty osnowy geodezyjnej nr:

Pomimo prawidłowego zawiadomienia w naradzie koordynacyjnej nie uczestniczyli:

NN. OSKODAWCA

BURMISTRZ BRZESKA

Po zakończeniu narady koordynacyjnej protokół został odczytany wszystkim obecnym i po odczytaniu podpisany przez osoby biorące udział w naradzie.

TAURON Dystrybucja S.A.
Oddział w Tarnowie
Wydział Dokumentacji
Specjalista ds. Uzgodnień Branżowych
Radosław Dychtoń

KIEROWNIK
Gazownia w Brzesku
Andrzej Szydek

SPECJALISTA
ds. technicznych
mgr inż. Agata Milewska

INSPEKTOR
w Wydziale Geodezji i Kartografii
Alina Obal

Odpis protokołu narady koordynacyjnej na żądanie zainteresowanego uczestnika narady został wydany:

Stwierdzam zgodność
z oryginałem

Brzesko, dnia 19. 09. 2018

Z up. STAROSTY

Alina Obal
INSPEKTOR
w Wydziale Geodezji i Kartografii

TAURON
DYSTRYBUCJA

WYTYCZNE DO ZABEZPIECZENIA KABLI
(dotyczy Uzgodnienia branżowego nr .....)

1. Kable elektroenergetyczne będące w kolizji poprzecznej z planowaną inwestycją należy zabezpieczyć dzieloną rurą osłonową przepustu wychodzącego po 0,5 m poza jezdnię / wjazd / chodnik / oś obiektu liniowego.
2. Należy stosować następujące średnice rur ochronnych:
   a) Dla kabli 1 kV rury o średnicy minimum 110mm koloru niebieskiego.
   b) Dla kabli SN rury minimum 160mm koloru czerwonego.
3. W przypadku występowania kabli elektroenergetycznych zabrania się prowadzenia robót ziemnych sprzętem mechanicznym w odległości mniejszej niż 2 m od kabla zlokalizowanego przekopem kontrolnym. Kable można odkopać tylko do strefy ochronnej tj. folii lub cegły – zabrania się odkrywania czynnych kabli energetycznych.
4. Należy uzyskać zgodę na wymagane odpłatne wyłączenia odpowiednich urządzeń energetycznych oraz ustalić nadzór służb energetycznych.
5. Wszelkie prace na istniejących urządzeniach energetycznych będących własnością TAURON Dystrybucja S.A. należy wykonywać z zachowaniem szczególnych środków ostrożności pod nadzorem służb energetycznych Rejon SN i N Bochnia (wpisać nazwę właściwego Oddziału TAURON Dystrybucja S.A.), a następnie zgłosić celem dokonania odbioru robót zanikowych.
6. Prace przy urządzeniach energetycznych powinny być wykonywane przez pracowników posiadających odpowiednie kwalifikacje, zgodnie z obowiązującymi normami i przepisami.
7. W przypadku wystąpienia niewystarczającej głębokości położenia istniejących kabli energetycznych – zgodnie z wymogami obowiązujących przepisów i norm – oraz innych utrudnień technicznych (np. mufy) należy przewidzieć możliwość przełożenia kabla/kabli energetycznych poprzez wykonanie wstawek kablowych. W takim przypadku należy wystąpić z wnioskiem o określenie nowych warunków technicznych usunięcia kolizji sieci elektroenergetycznej.
8. W przypadku skrzyżowania projektowanych sieci (gazowej, wodociągowej, ciepłowniczej itp.) z istniejącymi kablami SN, należy przedłożyć do uzgodnienia w TAURON Dystrybucja S.A. (Wydział Eksploatacji) projekt techniczny (stanowiący elelemnt dokumentacji projektowej projektowanej inwestycji) z zaznaczeniem sposobu (typu i długości rur ochronnych) oraz miejsca zabezpieczenia kabli elektroenergetycznych.

Z poważaniem
TAURON Dystrybucja S.A.
Oddział w Tarnowie
Wydział Dokumentacji
Specjalista ds. Uzgodnień Branżowych
Radosław Dychtoń

REJONOWE PRZEDSIĘBIORSTWO WODOCIĄGÓW
I KANALIZACJI W BRZESKU Spółka z o.o.
32–800 Brzesko ul. Solskiego 13
Tel. 146626510, 146626541, tel./fax. 146626511
e-mail: techniczny@rpwikbrzesko.com.pl

Usługi Projektowe i Nadzór Inwestorski
Basaraba Anna
ul. Okocimska 21

RPWiK/T/661/7/2018
Brzesko, dnia 03.04.2018 r.

Dotyczy: warunków technicznych budowy sieci wodociągowej.

W odpowiedzi na pismo z dnia 07.03.2018 r. Rejonowe Przedsiębiorstwo Wodociągów i Kanalizacji w Brzesku Sp. z o.o. podaje warunki techniczne budowy odcinka sieci wodociągowej w m. Brzesko do działki nr 576/4:

1. Włączenie przewidzieć do istniejącej sieci wodociągowej Ø110 PE w ul. Wiejskiej.
2. Sieć wodociągową projektować z rur PE100 Ø110.
3. Budowa sieci wymaga sporządzenia dokumentacji technicznej zawierającej plan sytuacyjny sporządzony na kopii aktualnej mapy zasadniczej przyjętej do państwowego zasobu geodezyjnego i kartograficznego. Przed złożeniem wniosku o przeprowadzenie narady koordynacyjnej należy wstępnie uzgodnić trasę sieci.
4. Sieć wykonać zgodnie z dokumentacją techniczną uzgodnioną w RPWiK w Brzesku Sp. z o.o., obowiązującymi przepisami prawa budowlanego, normami, posiadanymi uzgodnieniami wynikającymi z przepisów szczególnych.
5. Budowa sieci nie może naruszać praw osób trzecich. Inwestor zobowiązany jest uzyskać zgody właścicieli działek na których prowadzona będzie inwestycja.
6. Budowa sieci wraz z robotami zanikowymi podlega odbiorowi przez RPWiK Brzesko Sp. z o.o.
7. Warunki budowy są ważne przez okres dwóch lat od dnia wydania.

Otrzymują:
1 x Adresat
1 x a/a.

KIEROWNIK
Działu Technicznego
mgr inż. Jerzy Wolnik

ZA ZGODNOŚĆ
Z ORYGINAŁEM

Technik ANNA BASARABA
Upr. bud. nr WB-NB-8346/122/81
w zakresie proj. instal. sanitarnych oraz
kierowania, nadzorowania i kontrolowania
budowy i robót w zakresie instal. sanitarnych
32-800 Brzesko, ul. Okocimska 21

REJONOWE PRZEDSIĘBIORSTWO WODOCIĄGÓW
I KANALIZACJI W BRZESKU Spółka z o.o.
32–800 Brzesko ul. Solskiego 13
Tel. 14/6626510, 14/6626541, tel./fax. 14/6626511
e-mail: techniczny@rpwikbrzesko.com.pl

Usługi Projektowe i Nadzór Inwestorski
Basaraba Anna
ul. Okocimska 21
32 – 800 Brzesko

RPWiK/T/1290/2018
Brzesko, dnia 10.05.2018 r.

Dotyczy: wstępnego uzgodnienia trasy projektowanej sieci wodociągowej.

Rejonowe Przedsiębiorstwo Wodociągów i Kanalizacji w Brzesku Spółka z o.o. w odpowiedzi na pismo z dnia 26.04.2018 r. informuje, że uzgadnia trasę projektowanej sieci wodociągowej do dz. nr 576/4 w m. Brzesko.
Projekt budowlany sieci podlega uzgodnieniu w RPWiK w Brzesku Sp. z o.o.

Otrzymują:
1 x Adresat,
1 x a/a.

KIEROWNIK
Działu Technicznego
mgr inż. Jerzy Wolnik

ZA ZGODNOŚĆ
Z ORYGINAŁEM
Technik ANNA BASARABA
Upr. bud. nr WB-NB-8340/122/81
w zakresie proj. instal. sanitarnych oraz
kierowania, nadzorowania i kontrolowania
budowy i robót w zakresie instal. sanitarnych
32-800 Brzesko, ul. Okocimska 21

REJONOWE PRZEDSIĘBIORSTWO WODOCIĄGÓW
I KANALIZACJI W BRZESKU Spółka z o.o.
32–800 Brzesko ul. Solskiego 13
Tel. 146626510, 146626541, tel./fax. 146626511
e-mail: techniczny@rpwikbrzesko.com.pl

Usługi Projektowe
i Nadzór Inwestorski
Basaraba Anna
32-800 Brzesko
ul. Okocimska 21

RPWiK/T/3474/2018

Brzesko, dnia 15.10.2018 r.

Dotyczy: uzgodnienia projektu.

Rejonowe Przedsiębiorstwo Wodociągów i Kanalizacji w Brzesku Spółka z o.o. w odpowiedzi na pismo informuje, że uzgadnia Projekt budowlany pn. „Budowa odcinka sieci wodociągowej na działkach nr 587/2, 577/4, 577/3, 576/6, 576/1, 576/4 w miejscowości Brzesko ".

Otrzymują:
1 x Adresat,
1 x aa.

KIEROWNIK
Działu Technicznego
mgr inż. Jerzy Wolnik

ZA ZGODNOŚĆ
Z ORYGINAŁEM

mgr inż. Agata Milewska
uprawnienia budowlane do projektowania
i kierowania robot. budowlanymi nr ewid.
MAP/0591/PWBS/17
w specjalności instalacyjnej w zakresie sieci,
instalacji i urządzeń cieplnych, wentylacyjnych,
gazowych, wodociągowych i kanalizacyjnych
bez ograniczeń.

OPINIA GEOTECHNICZNA

III Informacja o geotechnicznych warunkach posadowienia.

Opinia geotechniczna podłoża gruntowego w m. Brzesko przy ul. Wiejskiej – lokalizacja odcinka sieci wodociągowej.
Przy projektowaniu wykorzystano badania geologiczne dla projektowanej sieci wodociągowej sporządzone przez pracownię geologiczną GEOGLIF - Joanna Janda-Brzesko.
Na podstawie Rozporządzenia Ministra Spraw Wewnętrznych i Administracji z dnia 25 kwietnia 2012 roku w sprawie ustalenia geotechnicznych warunków posadowienia obiektów budowlanych (Dz.U.2012 poz.463). Budowa geologiczna omawianego terenu została rozpoznana za pomocą 1 otworu badawczego do gł. 2,0 mp.p.t. Rejon wykonywanych prac geologicznych znajduje się na obszarze Zapadliska przedkarpackiego utworzonego w trzeciorzędzie w wyniku ruchów górotwórczych i wypełnionego osadami morza mioceńskiego. Na utworach mioceńskich zalegają grunty do których należą piaski i żwiry rzeczne powstałe w okresie zlodowacenia południowo-polskiego i bałtyckiego.
Na przedmiotowym terenie w podłożu dominują grunty nośne o korzystnych wartościach parametrów geotechnicznych (średnio zagęszczone piaski drobne i twardoplastyczne gliny pylaste zwięzłe na pograniczu iłów).
Podczas wierceń w czerwcu 2018r. nie stwierdzono występowania zwierciadła wód gruntowych, nie napotkano również miejscowych sączeń. W okresie niekorzystnych warunków atmosferycznych, porach mokrych może okresowo pojawiać się zwierciadło wód gruntowych. Zjawiska te będą zanikały w czasie.
Stwierdzone warunki geologiczno - inżynierskie w kontekście planowanej inwestycji można uznać za korzystne pod względem nośności. Spodziewane obciążenie gruntu przez sieć wodociągową są niewielkie.
Teren inwestycji leży poza zasięgiem eksploatacji górniczej.
Roboty ziemne prowadzone będą w gr. kat urabialności II i III.
Teren inwestycji leży poza obszarem obsuwania się mas ziemnych, w omawianym terenie ukształtowanie terenu jest płaskie.
Na podstawie w/w badań geotechnicznych określono kategorię geotechniczną dla projektowanego obiektu liniowego jako drugą w prostych warunkach gruntowych.

wrzesień- 2018 r.

Technik ANNA BASARABA
Upr. bud. nr WB-NB/8346/122/81
w zakresie proj. instal. sanitarnych oraz kierowania, nadzorowania i montowania budowy i robót w zakresie instal. sanitarnych
32-800 Brzesko, ul. Okocimska 21
mgr inż. Agata Milewska
uprawnienia budowlane do projektowania i kierowania robot. budowlanymi nr ewid. MAP/0591/PWBS/17
w specjalności instalacyjnej w zakresie sieci, instalacji i urządzeń cieplnych, wentylacyjnych, gazowych, wodociągowych i kanalizacyjnych bez ograniczeń.